Swoop

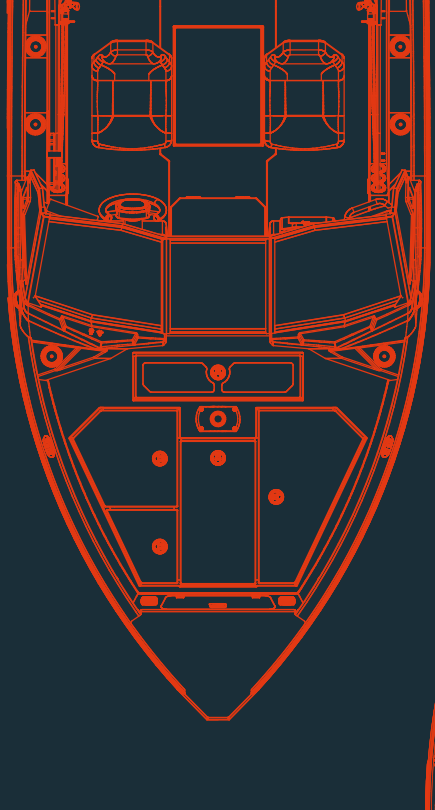

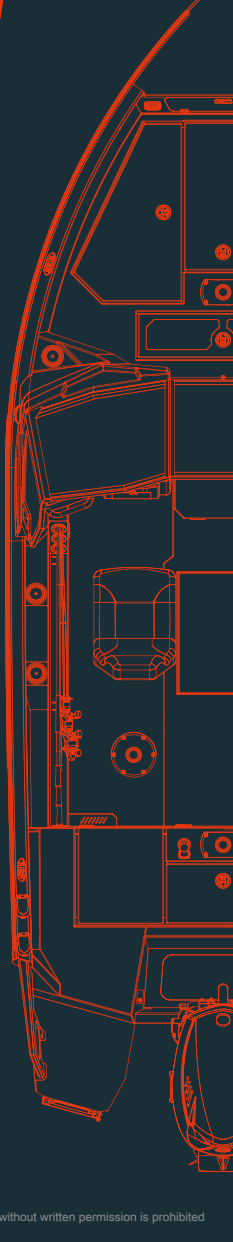

Серія 535

Серія 585

Посібник користувача

© 2026 Swoop · v2.0 · 08.2026 · Відтворення, розповсюдження або переробка без письмового дозволу заборонені / Reproduction, distribution or adaptation without written permission is prohibited

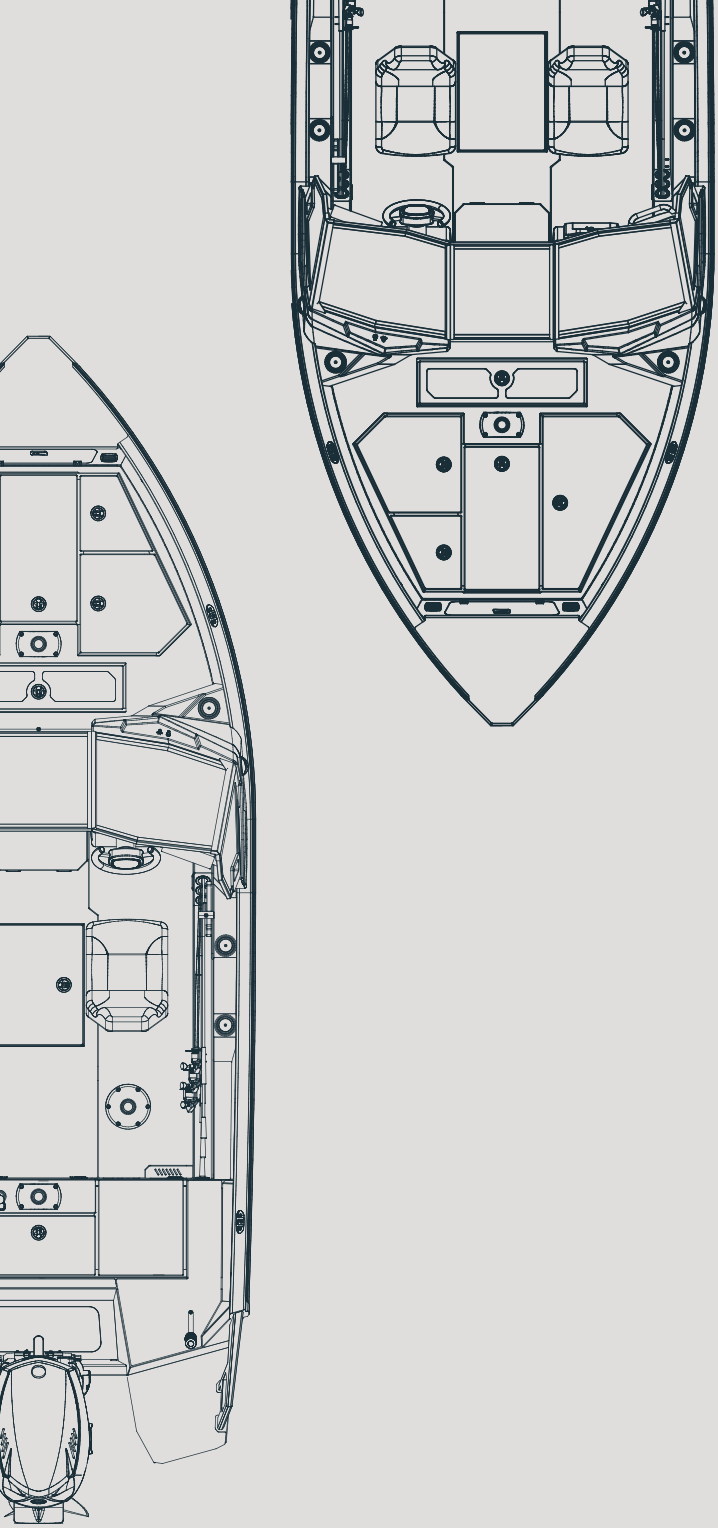

© 2026 Swoop · v2.0 · 08.2026 · Відтворення, розповсюдження або переробка без письмового дозволу заборонені / Reproduction, distribution or adaptation without written permission is prohibited

Зміст

Вступ 3
- Відповідальність власника / оператора 4
- Пояснення термінів та попереджень 5
- Гарантія 6
- Виробник судна 6

Загальна інформація 7
- Модель судна 7
- Ідентифікаційний номер судна (CIN) 7

ЧОВНИ СЕРІЇ SWOOP 535. Основні технічні дані 8
- Табличка виробника 9
- Категорія проєктування судна 9
- Максимальна кількість осіб 9
- Максимальне навантаження 10
- Двигун 10

Схематичне зображення човна 535 DC 11
- Загальний вигляд 11
- Паливна система човна 535 DC 15
- Дренажна система човна 535 DC 17
- Гофри під комунікації човна 535 DC 19

Схематичне зображення човна 535 SC 21
- Загальний вигляд 21
- Паливна система човна 535 SC 25
- Дренажна система човна 535 SC 27
- Гофри під комунікації човна 535 SC 29

ЧОВНИ СЕРІЇ SWOOP 585 DC. Основні технічні дані 31
- Табличка виробника 32
- Категорія проєктування судна 32
- Максимальна кількість осіб 32
- Максимальне навантаження 32
- Двигун 33

Схематичне зображення човна 585 DC 34
- Загальний вигляд 34
- Паливна система човна 585 DC 38
- Дренажна система човна 585 DC 40
- Гофри під комунікації човна 585 DC 42

Схематичне зображення човна 585 DC Pro 44
- Загальний вигляд 44

© 2026 Swoop · v2.0 · 08.2026 · Відтворення, розповсюдження або переробка без письмового дозволу заборонені / Reproduction, distribution or adaptation without written permission is prohibited

Паливна система човна 585 DC Pro 48
Дренажна система човна 585 DC Pro 50
Гофри під комунікації човна 585 DC Pro 52

Остійність та ризик затоплення 55
Отвори в корпусі 55
Трюмні помпи та осушення 55
Остійність та плавучість 56
Ризик пожежі або вибуху 57
Заправка паливом 57
Протипожежний захист 57
Електрична система 58
Розташування обладнання 59
Електрична схема 60
Експлуатація 62
Органи керування 62
Запуск двигуна 62
Рух судна 63
Оглядовість з поста керування 64
Інші рекомендації та настанови 65
Запобігання падінню за борт та порятунок людини 65
Кріплення незакріпленого обладнання 65
Охорона довкілля та природного середовища 66
Якірна стоянка, швартування та буксирування 67
Якірна стоянка та швартування 67
Буксирування 67
Транспортування на трейлері 68
Технічне обслуговування та догляд 69
Очищення 69
Догляд за дистанційним керуванням 69
Догляд за рульовою системою 69
Догляд за електричними компонентами 69
Зберігання під час зими 70
Заходи перед спуском на воду 70

© 2026 Swoop · v2.0 · 08.2026 · Відтворення, розповсюдження або переробка без письмового дозволу заборонені / Reproduction, distribution or adaptation without written permission is prohibited

Вступ

Цей посібник складено з метою допомогти Вам експлуатувати судно безпечно та з задоволенням. У ньому наведено відомості про судно, встановлене або поставлене з ним обладнання, його системи, а також інформацію щодо їх експлуатації, налаштування, технічного обслуговування, запобігання ризикам та управління цими ризиками.

Перед початком використання уважно прочитайте цей посібник та ознайомтеся з судном.

Цей посібник користувача не є курсом з безпеки судноплавства або морехідної підготовки. Якщо це Ваше перше судно або Ви переходите на тип судна, з яким раніше не мали справи, для власного комфорту та безпеки рекомендується отримати практичний досвід керування та експлуатації судна перед тим, як «прийняти командування». Ваш дилер, національна федерація водного спорту або яхт-клуб можуть надати інформацію щодо місцевих навчальних закладів або кваліфікованих інструкторів.

Переконайтеся, що очікувані вітрові та хвильові умови відповідають категорії проєктування Вашого судна, а Ви та Ваш екіпаж здатні безпечно керувати судном у таких умовах.

Навіть якщо судно сертифіковане для певної категорії, умови вітру та хвилювання, що відповідають категоріям проєктування A, B та C, можуть варіюватися від штормових умов для категорії A до складних умов на верхній межі категорії C, з ризиком раптових хвиль або поривів вітру. Такі умови є небезпечними, і лише підготовлений, фізично спроможний та навчений екіпаж, який використовує добре доглянуте судно, здатен безпечно його експлуатувати.

Цей посібник користувача не є детальним керівництвом з технічного обслуговування або усунення несправностей. У разі виникнення труднощів звертайтесь до виробника судна або його офіційного представника. Якщо до судна додається окремий посібник з технічного обслуговування, використовуйте його для проведення відповідних робіт.

Для виконання робіт з технічного обслуговування, ремонту або модифікацій завжди залучайте кваліфікований та компетентний персонал.

Модифікації, які можуть вплинути на безпекові характеристики судна, по-

© 2026 Swoop · v2.0 · 08.2026 · Відтворення, розповсюдження або переробка без письмового дозволу заборонені / Reproduction, distribution or adaptation without written permission is prohibited

винні бути оцінені, виконані та задокументовані компетентними спеціалістами. Виробник судна не несе відповідальності за модифікації, які не були ним погоджені.

У деяких країнах для керування судном потрібне відповідне посвідчення або дозвіл, а також можуть діяти спеціальні правила щодо експлуатації та обов'язкового обладнання відповідно до місцевого законодавства.

Завжди підтримуйте судно у належному технічному стані та враховуйте природне зношування, яке відбувається з часом, а також унаслідок інтенсивної або неправильної експлуатації.

Будь-яке судно, незалежно від його міцності, може зазнати серйозних пошкоджень у разі неналежного використання. Регулярно оглядайте судно, особливо після будь-яких підозр на пошкодження. Завжди коригуйте швидкість і напрямок руху відповідно до погодних та хвильових умов.

Якщо судно обладнане рятувальним плотом, уважно ознайомтеся з інструкцією з його експлуатації. На борту судна має бути відповідне рятувальне та аварійне обладнання (рятувальні жилети, страхувальні засоби тощо) відповідно до типу судна, погодних умов та вимог законодавства. У деяких країнах таке обладнання є обов'язковим. Екіпаж повинен бути ознайомлений з використанням усього рятувального обладнання та виконанням аварійних маневрів (порятунок людини за бортом, буксирування тощо). Вітрильні школи та клуби регулярно проводять відповідні навчальні заняття.

Усі особи, які перебувають на палубі, повинні носити відповідні індивідуальні засоби плавучості (рятувальні жилети або жилети підтримки плавучості). Зверніть увагу, що в деяких країнах носіння таких засобів, які відповідають національним стандартам, є обов'язковою вимогою закону.

ЗБЕРІГАЙТЕ ЦЕЙ ПОСІБНИК У БЕЗПЕЧНОМУ МІСЦІ ТА ПЕРЕДАЙТЕ ЙОГО НОВОМУ ВЛАСНИКУ У РАЗІ ПРОДАЖУ СУДНА.

Відповідальність власника / оператора

Власник та/або оператор несе відповідальність за правильну експлуатацію судна та безпеку всіх осіб, які перебувають на борту. Перед початком експлуатації переконайтеся, що всі оператори ознайомилися з цим посібником.

Пасажирам необхідно показати місце розташування та порядок використання аварійного і рятувального обладнання, а також визначити щонайменше одного пасажира, якого слід проінструктувати щодо керування судном у разі надзвичайної ситуації.

© 2026 Swoop · v2.0 · 08.2026 · Відтворення, розповсюдження або переробка без письмового дозволу заборонені / Reproduction, distribution or adaptation without written permission is prohibited

Власник та/або оператор зобов'язаний виконувати всі перевірки з безпеки та забезпечувати дотримання всіх інструкцій з технічного обслуговування з метою досягнення максимальної безпеки та належної експлуатації судна.

Пояснення термінів та попереджень

У цьому посібнику використовуються наведені нижче сигнальні слова та позначення, які мають таке значення:

Одиниці вимірювання, використані в цьому посібнику, відповідають **Міжнародній системі одиниць (SI)**. У деяких випадках додатково можуть бути наведені інші одиниці в дужках.



НЕБЕЗПЕКА

Позначає безпосередньо **небезпечну ситуацію**, яка у разі її уникнення може призвести до **загибелі або серйозних травм**.



ПОПЕРЕДЖЕННЯ

Позначає **потенційно небезпечну ситуацію**, яка, якщо її не уникнути, **може призвести до загибелі або серйозних травм**.



ОБЕРЕЖНО

Позначає **потенційно небезпечну ситуацію**, яка, якщо її не уникнути, може призвести до **легких або середніх травм**.



ПОВІДОМЛЕННЯ

Позначає **важливу інформацію**, що не пов'язана безпосередньо з ризиком травмування, але може стосуватися **пошкодження майна або правильної експлуатації судна**.

© 2026 Swoop · v2.0 · 08.2026 · Відтворення, розповсюдження або переробка без письмового дозволу заборонені / Reproduction, distribution or adaptation without written permission is prohibited

Гарантія

Гарантія на судно та обладнання, встановлене виробником, надається відповідно до умов і положень, викладених в окремому гарантійному документі.

Гарантійні зобов'язання щодо двигуна та будь-якого іншого додаткового обладнання несе безпосередньо виробник відповідного обладнання. На таке обладнання поширюються окремі гарантійні умови та документи.

З усіх інших питань, що стосуються гарантійного обслуговування, звертайтеся до офіційного дилера або представника виробника судна.

Виробник судна

Це судно виготовлено ТОВ «Свуп Мануфекчерінг».

Адреса: Україна, 08700, Київська область, Обухівський р-н, місто Обухів, вул. Чумацький Шлях, будинок 72

Телефон: +380 93 567 1100 (WhatsApp, Telegram, Viber)

Вебсайт: www.swoop.boats

З усіх питань, пов'язаних з експлуатацією, технічним обслуговуванням, гарантійними зобов'язаннями або сервісною підтримкою, звертайтеся до офіційного дилера. А у разі його відсутності — безпосередньо до виробника судна.

© 2026 Swoop · v2.0 · 08.2026 · Відтворення, розповсюдження або переробка без письмового дозволу заборонені / Reproduction, distribution or adaptation without written permission is prohibited

Загальна інформація

Модель судна

Swoop 535	DC ☐	SC ☐	Tiller ☐
Swoop 585	DC ☐	Pro ☐	

Ідентифікаційний номер судна

Кожному судну виробником присвоюється унікальний ідентифікаційний номер судна:
Craft Identification Number — CIN.

Цей номер використовується:

- для реєстрації судна в уповноважених органах;
- для ідентифікації судна з метою гарантійного та сервісного обслуговування;
- для будь-якого листування з виробником або офіційним дилером.

Ідентифікаційний номер судна **постійно закріплений на корпусі судна** відповідно до чинних нормативних вимог.

Запишіть CIN Вашого судна тут:

UA-SWP __ __ __ __ __ __ __ __ __ __

© 2026 Swoop · v2.0 · 08.2026 · Відтворення, розповсюдження або переробка без письмового дозволу заборонені / Reproduction, distribution or adaptation without written permission is prohibited

Човни Swoop серія 535

Основні технічні дані

Наведені нижче основні технічні характеристики визначені відповідно до вимог **ISO 8666:2020**. Усі значення стосуються стандартної конфігурації судна, якщо інше не зазначено.

Параметри[1]	Позначення	Одиниця	Значення
Загальна довжина корпусу	L_H	метр	5,35
Загальна ширина корпусу	B_H	метр	2,24
Глибина корпусу на мідель-шпангоуті по ватерлінії	$D_{LWL/2}$	метр	0,34
Кілюватість на транці	β_T	градусів	16,4
Осадка судна при повному навантаженні	T_C	метр	0,34
Маса судна в легкому (порожньому) стані[2]	m_{LCC}	кг	605
Маса судна в повністю завантаженому стані[3]	m_{LDC}	кг	1808
Максимально допустиме навантаження за табличкою виробника	m_{MBP}	кг	700
Максимальна допустима кількість осіб на борту			5
Тип головної силової установки	Підвісний двигун		
Місткість баків – Паливо (бензин)[4]		літри	110

Примітки:

[1] – усі розміри виміряні відповідно до стандарту EN ISO 8666:2020;

[2] – зазначена маса включає масу найважчого рекомендованого підвісного двигуна;

[3] – зазначена маса включає масу судна в порожньому стані, максимально допустиме навантаження згідно з табличкою виробника, а також рідини у стаціонарних баках;

[4] – не весь об'єм паливного бака може бути придатним до використання залежно від завантаження судна та його диферента.

© 2026 Swoop · v2.0 · 08.2026 · Відтворення, розповсюдження або переробка без письмового дозволу заборонені / Reproduction, distribution or adaptation without written permission is prohibited

Табличка виробника

Табличка виробника, закріплена біля поста керування, має такий вигляд:

Повне пояснення інформації, наведеної на **табличці виробника**, подано у відповідних розділах цього посібника.

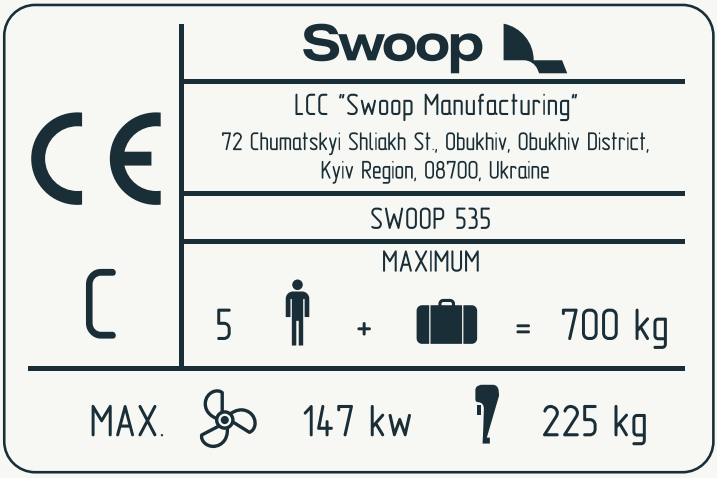

Категорія проєктування судна

Категорія C означає, що судно спроєктоване для експлуатації за умов сталого вітру силою до 6 балів за шкалою Бофорта та при відповідній значній висоті хвилі до 2 м.

ПРИМІТКА: зазвичай такі умови можуть траплятися на відкритих внутрішніх водоймах, у гирлах річок та в прибережних водах за помірних погодних умов. Залежно від атмосферних умов, пориви вітру можуть досягати приблизно 18 м/с.

Максимальна кількість осіб

Максимальна рекомендована кількість осіб на борту цього судна становить **5 осіб.**.

ПОПЕРЕДЖЕННЯ!

Не перевищуйте максимальну рекомендовану кількість осіб. Незалежно від кількості осіб на борту, загальна маса пасажирів та обладнання ніколи не повинна перевищувати максимально рекомендоване навантаження.

Завжди використовуйте передбачені місця для сидіння.

© 2026 Swoop · v2.0 · 08.2026 · Відтворення, розповсюдження або переробка без письмового дозволу заборонені / Reproduction, distribution or adaptation without written permission is prohibited

Максимальне навантаження

Максимальне рекомендоване навантаження згідно з табличкою виробника становить **700 кг**.

Це навантаження включає масу всіх рекомендованих осіб на борту, усі запаси та особисті речі, будь-яке обладнання, що не входить до маси порожнього судна, а також вантаж (за наявності), **за винятком рідин у стаціонарних баках**.

ПОПЕРЕДЖЕННЯ!

Під час завантаження судна ніколи не перевищуйте максимально рекомендоване навантаження.

Завжди завантажуйте судно обережно та рівномірно розподіляйте вантаж з метою збереження проєктного диферента (приблизно горизонтального положення). Уникайте розміщення важких предметів на великій висоті.

Двигун

Установлюйте двигун та підбирайте гребний гвинт відповідно до рекомендацій виробника двигуна.

Тип двигуна	Підвісний	
Кількість двигунів	шт	1
Максимально рекомендована потужність двигуна / двигунів	кВт	147
Максимально рекомендована маса двигуна / двигунів	кг	225

ПОПЕРЕДЖЕННЯ!

Експлуатація судна з двигуном, маса або потужність якого перевищують допустимі значення, **заборонена**.

© 2026 Swoop · v2.0 · 08.2026 · Відтворення, розповсюдження або переробка без письмового дозволу заборонені / Reproduction, distribution or adaptation without written permission is prohibited

Схематичне зображення човна 535 DC

Загальний вигляд

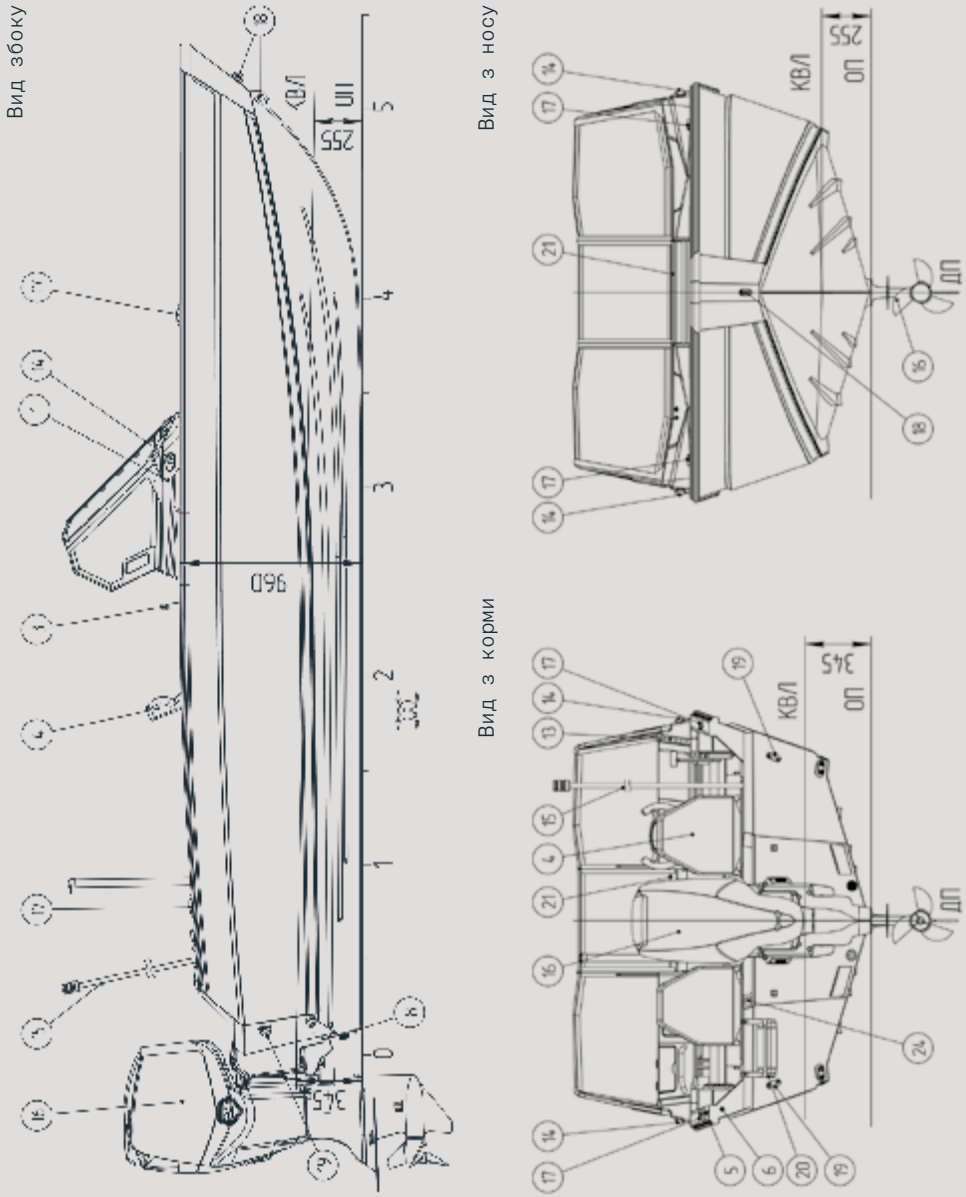

© 2026 Swoop · v2.0 · 08.2026 · Відтворення, розповсюдження або переробка без письмового дозволу заборонені / Reproduction, distribution or adaptation without written permission is prohibited

Схематичне зображення човна 535 DC. Загальний вигляд

Вид зверху

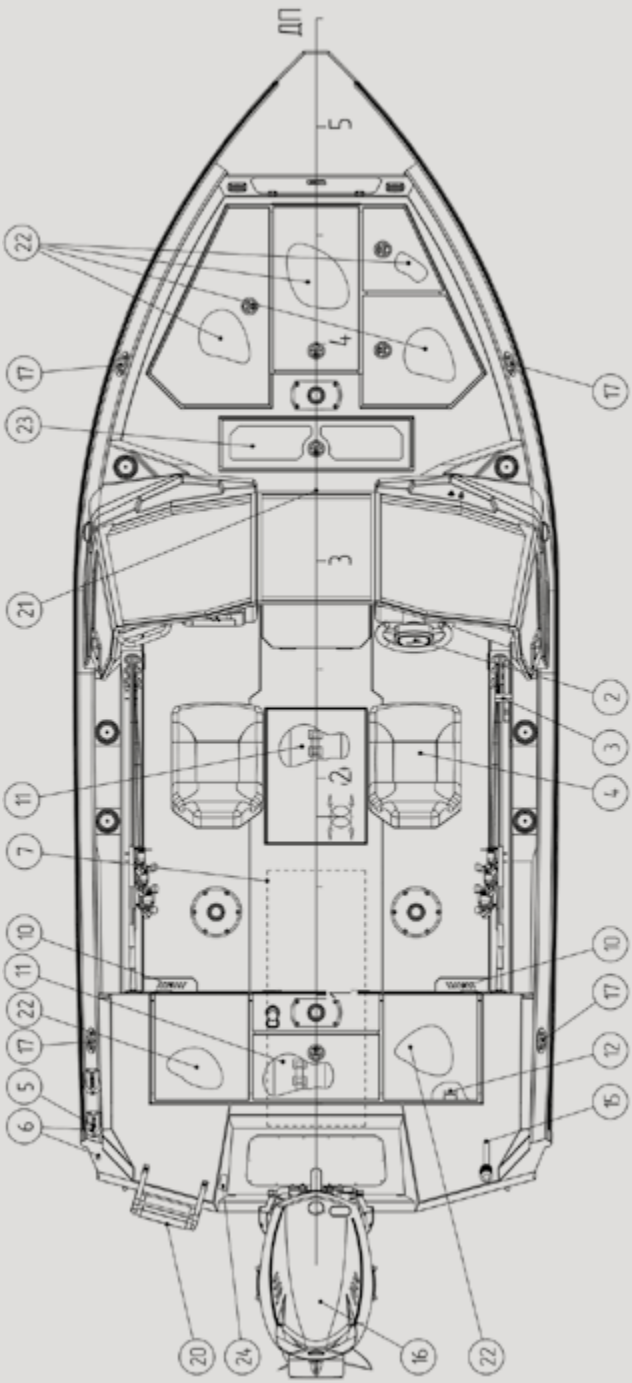

© 2026 Swoop · v2.0 · 08.2026 · Відтворення, розповсюдження або переробка без письмового дозволу заборонені / Reproduction, distribution or adaptation without written permission is prohibited

Поздовжній розріз. Вид на правий борт

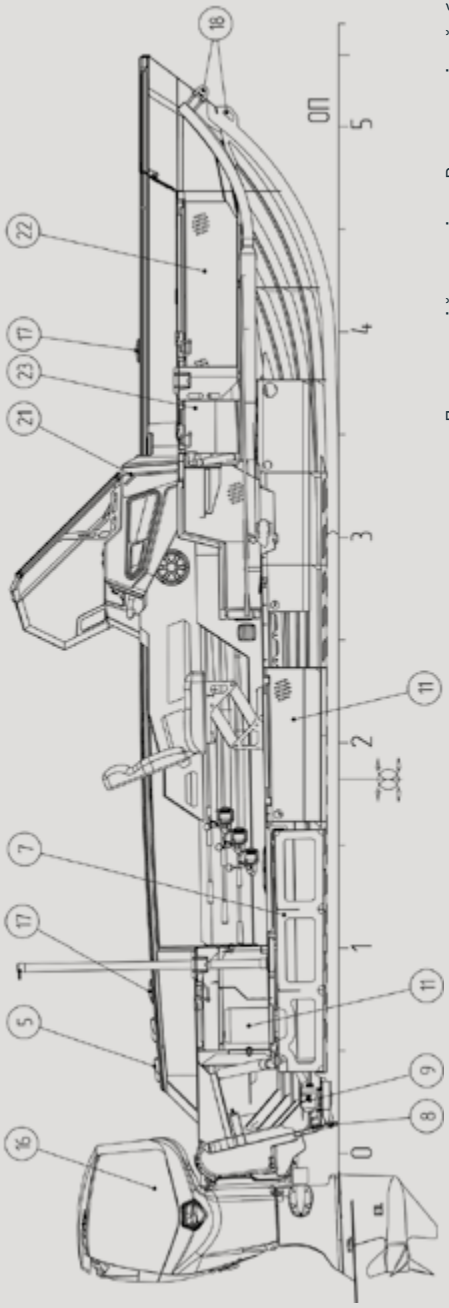

Поздовжній розріз. Вид на лівий борт

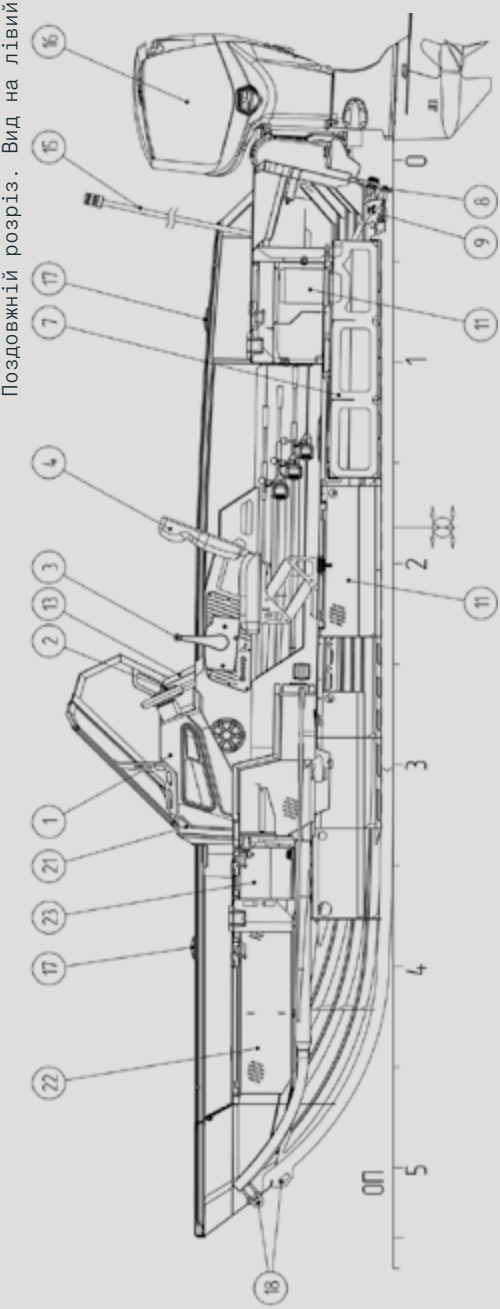

© 2026 Swoop · v2.0 · 08.2026 · Відтворення, розповсюдження або переробка без письмового дозволу заборонені / Reproduction, distribution or adaptation without written permission is prohibited

Умовні позначення

1. Консоль керування
2. Штурвал
3. Ручка дистанційного керування
4. Місце капітана (оператора)
5. Горловина паливного бака
6. Вентиляція паливного бака
7. Паливний бак
8. Зливна пробка
9. Трюмна помпа
10. Дренажна система палуби
11. Акумуляторний відсік
12. Головний вимикач маси
13. Панель керування системами
14. Навігаційні вогні
15. Топовий (якірний) вогонь
16. Підвісний двигун
17. Швартові кнехти
18. Носовий рим
19. Кормові рими
20. Трап (сходи)
21. Прохід через консоль
22. Рундуки
23. Лайвел
24. Табличка виробника / CIN

КЛВ - кільватерна лінія

ОП - основна площина

ДП - діаметральна площина

© 2026 Swoop · v2.0 · 08.2026 · Відтворення, розповсюдження або переробка без письмового дозволу заборонені / Reproduction, distribution or adaptation without written permission is prohibited

Паливна система човна 535 DC

Вид зверху

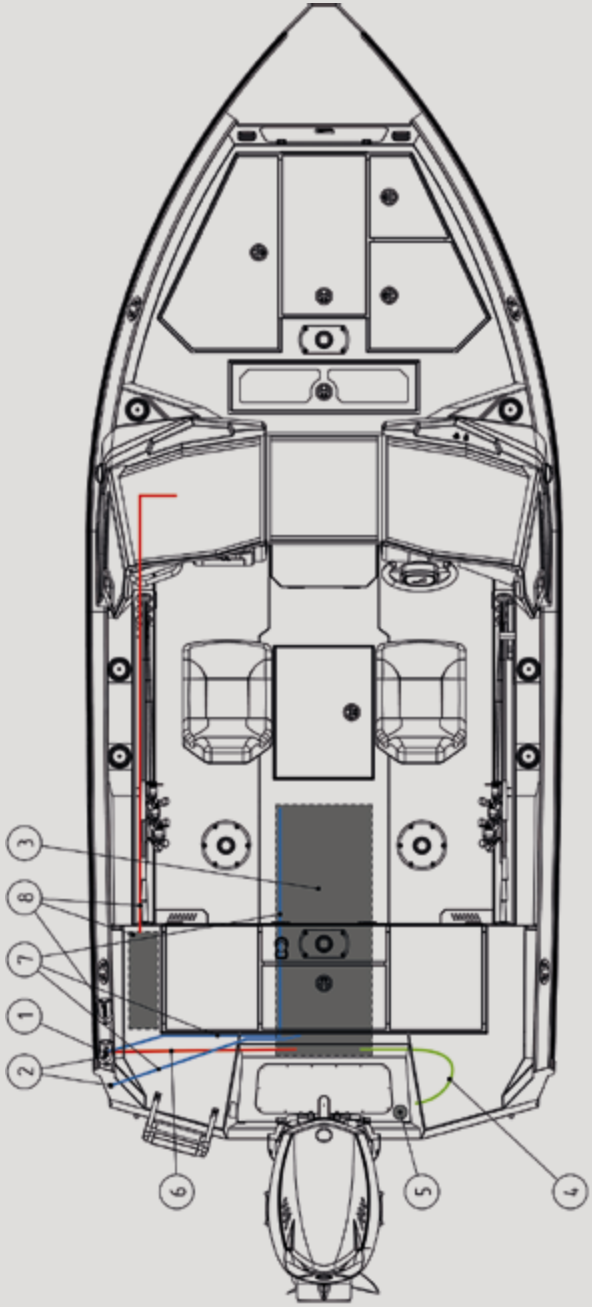

© 2026 Swoop · v2.0 · 08.2026 · Відтворення, розповсюдження або переробка без письмового дозволу заборонені / Reproduction, distribution or adaptation without written permission is prohibited

Вид збоку

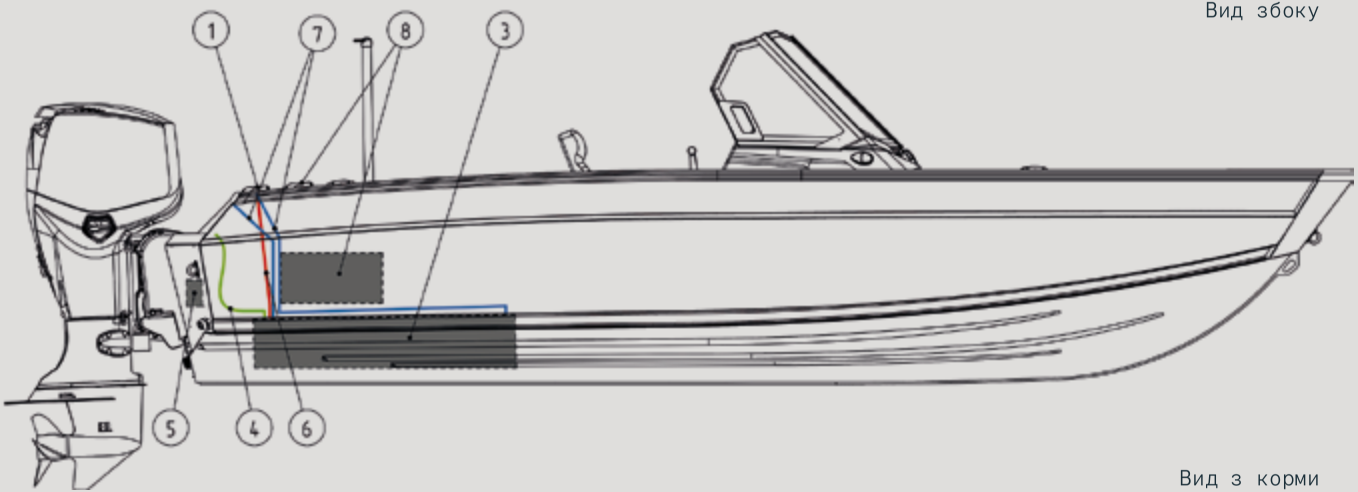

Умовні позначення

1	Горловина паливного бака
2	Вентиляція паливного бака
3	Паливний бак
4	Вихід до двигуна
5	Розповітрювач паливної системи (якщо встановлений)
6	Паливна магістраль
7	Вентиляційна магістраль
8	Бак опалювача та паливопроводи

Вид з корми

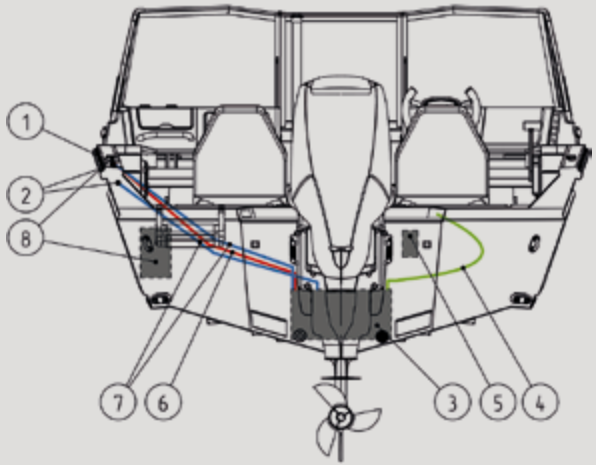

© 2026 Swoop · v2.0 · 08.2026 · Відтворення, розповсюдження або переробка без письмового дозволу заборонені / Reproduction, distribution or adaptation without written permission is prohibited

Дренажна система човна 535 DC

Вид збоку

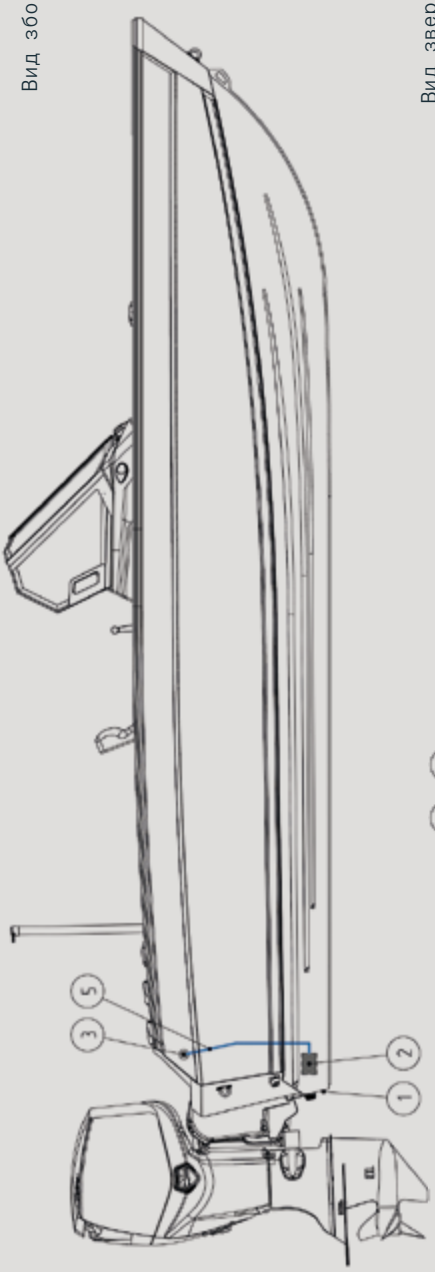

Вид зверху

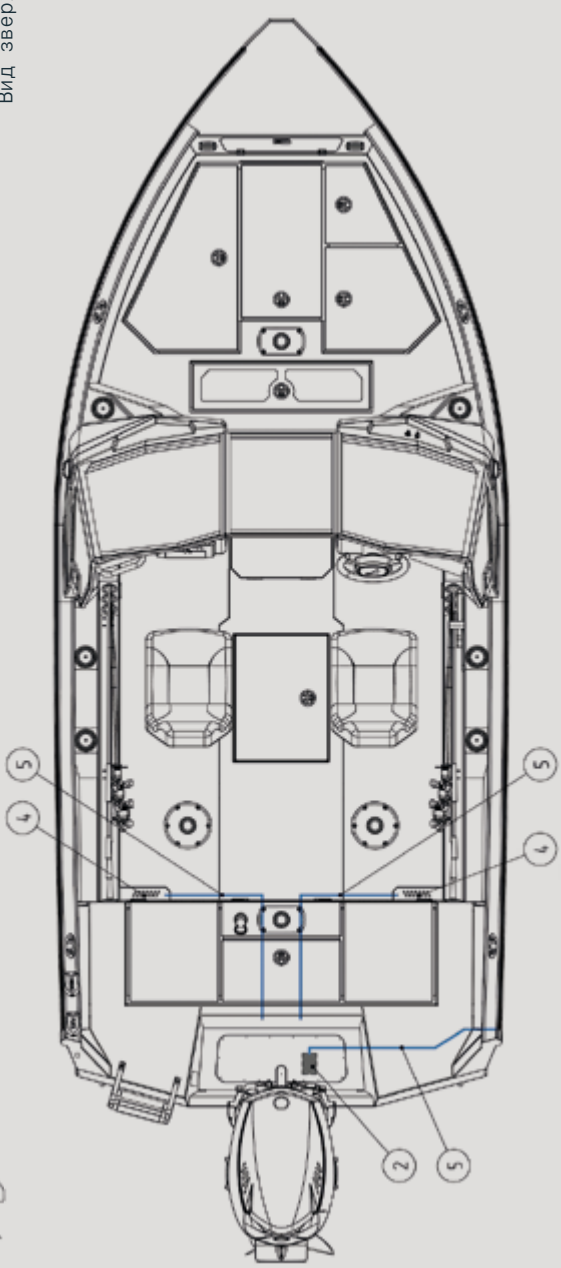

© 2026 Swoop · v2.0 · 08.2026 · Відтворення, розповсюдження або переробка без письмового дозволу заборонені / Reproduction, distribution or adaptation without written permission is prohibited

Поздовжній розріз. Вид на правий борт

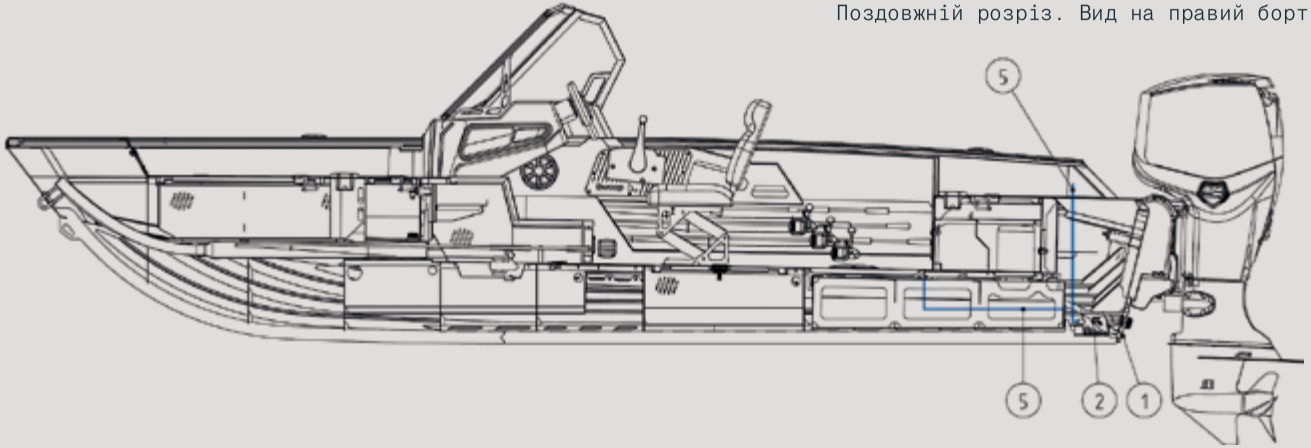

Умовні позначення

1. Зливна пробка
2. Трюмна помпа
3. Вихід води від трюмної помпи
4. Дренажні отвори палуби / кокпіту
5. Дренажна магістраль
6. Забір аератора
7. Злив аератора

Вид з корми

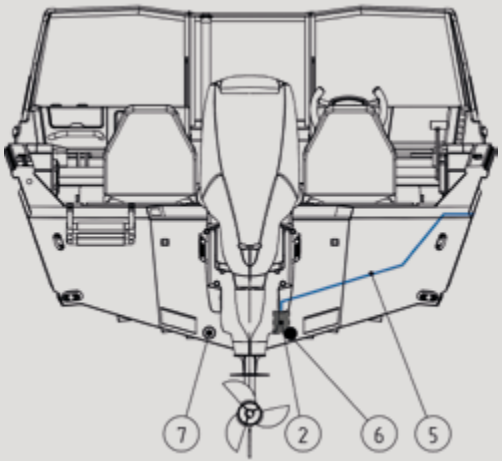

© 2026 Swoop · v2.0 · 08.2026 · Відтворення, розповсюдження або переробка без письмового дозволу заборонені / Reproduction, distribution or adaptation without written permission is prohibited

Гофри під комунікації човна 535 DC

Поздовжній розріз. Вид на правий борт

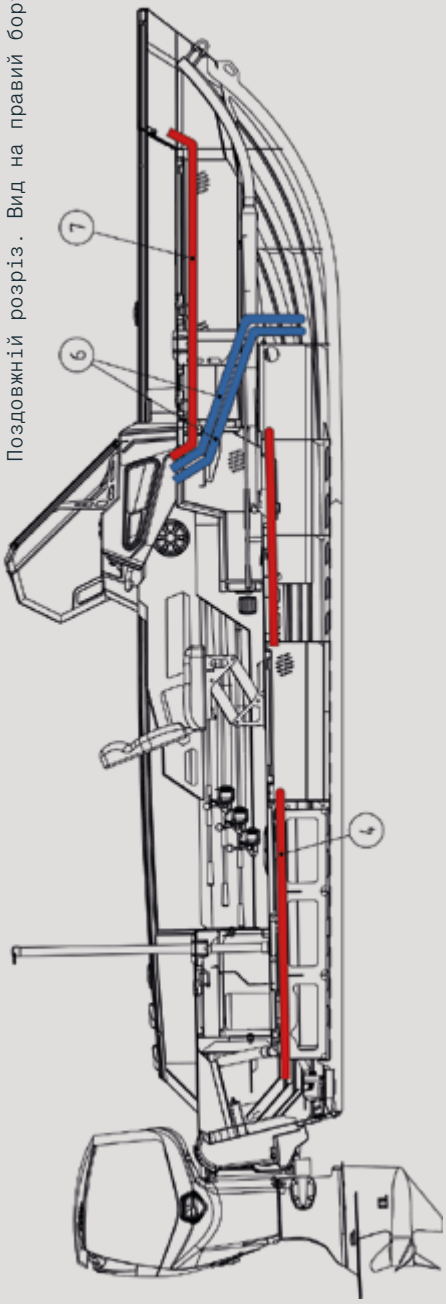

Поздовжній розріз. Вид на лівий борт

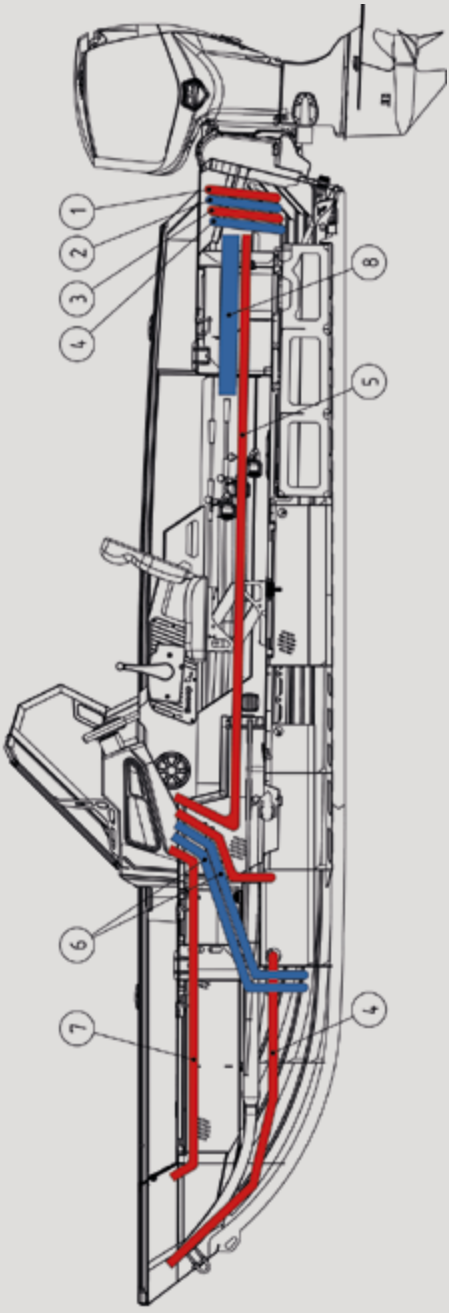

© 2026 Swoop · v2.0 · 08.2026 · Відтворення, розповсюдження або переробка без письмового дозволу заборонені / Reproduction, distribution or adaptation without written permission is prohibited

Вид зверху

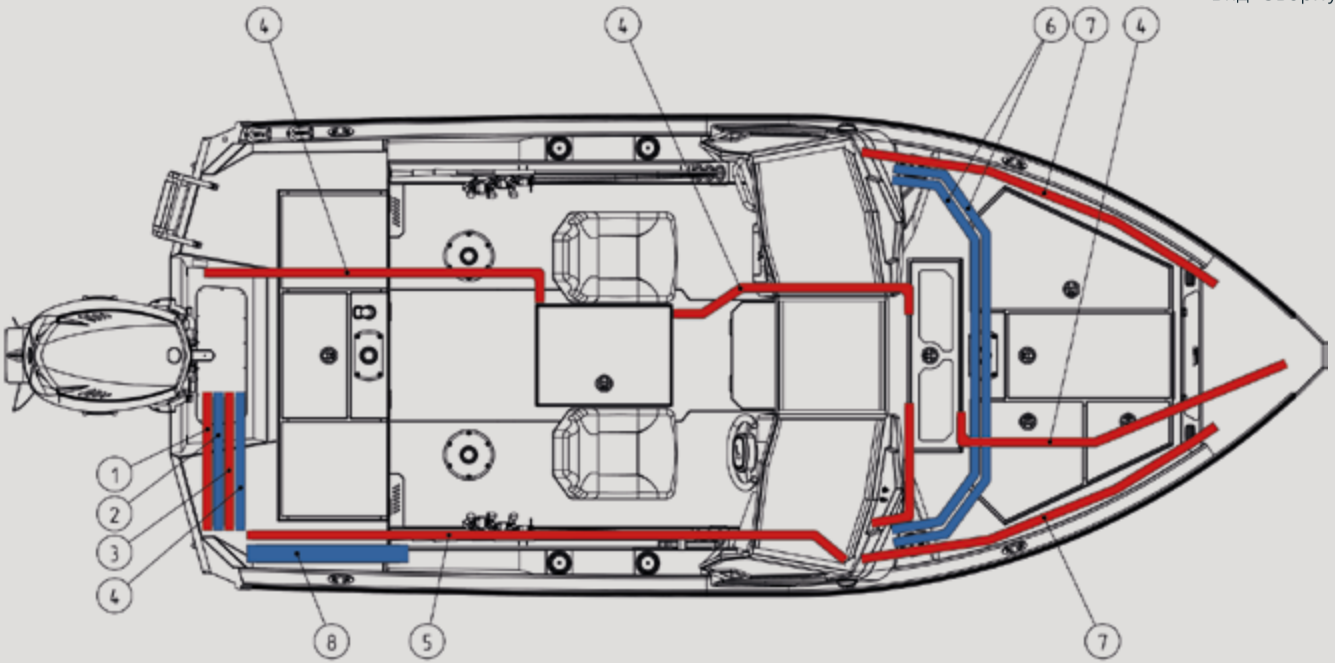

Умовні позначення

1 Трюмна помпа	5 Помпа аератора та інше
2 Подача палива	6 Міжконсольні канали
3 Розмикач маси та інше	7 Канал водійської консолі та форпіку
4 Силові провода АКБ	8 Основний канал комунікацій двигуна

© 2026 Swoop · v2.0 · 08.2026 · Відтворення, розповсюдження або переробка без письмового дозволу заборонені / Reproduction, distribution or adaptation without written permission is prohibited

Схематичне зображення човна 535 SC

Загальний вигляд

Вид збоку

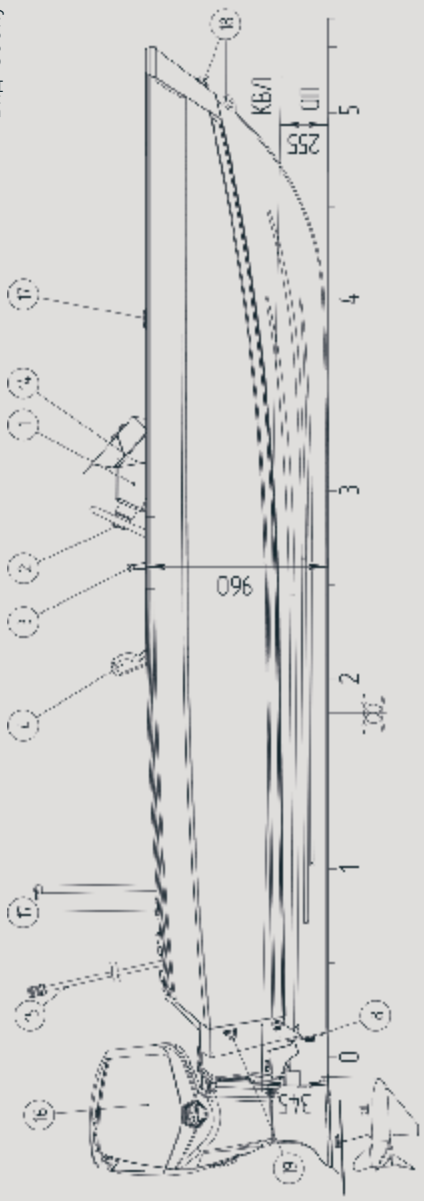

Вид з носу

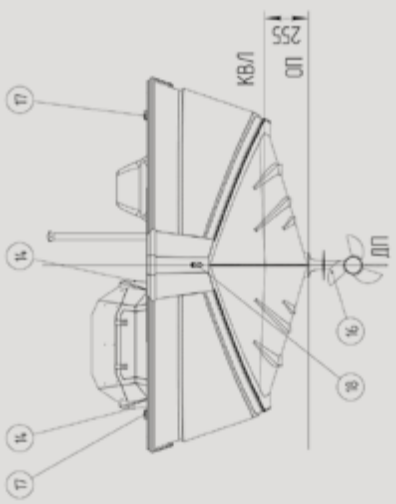

Вид з корми

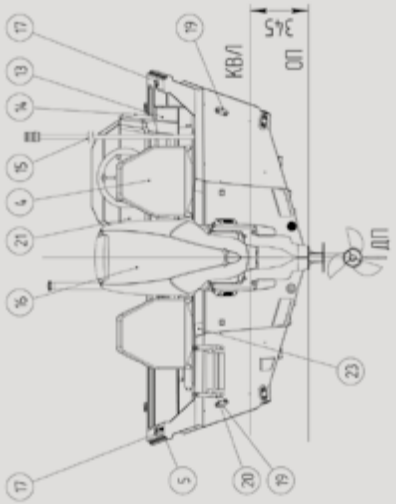

© 2026 Swoop · v2.0 · 08.2026 · Відтворення, розповсюдження або переробка без письмового дозволу заборонені / Reproduction, distribution or adaptation without written permission is prohibited

Схематичне зображення човна 535 SC. Загальний вигляд

Вид зверху

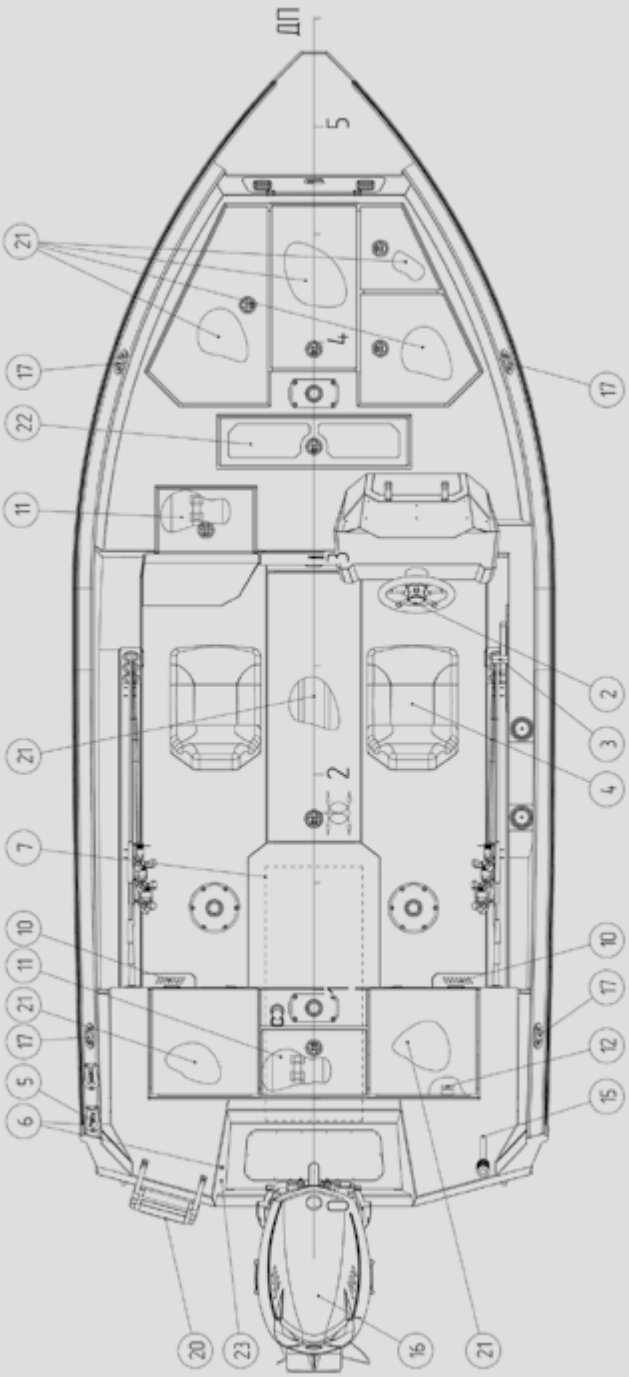

© 2026 Swoop · v2.0 · 08.2026 · Відтворення, розповсюдження або переробка без письмового дозволу заборонені / Reproduction, distribution or adaptation without written permission is prohibited

Поздовжній розріз. Вид на правий борт

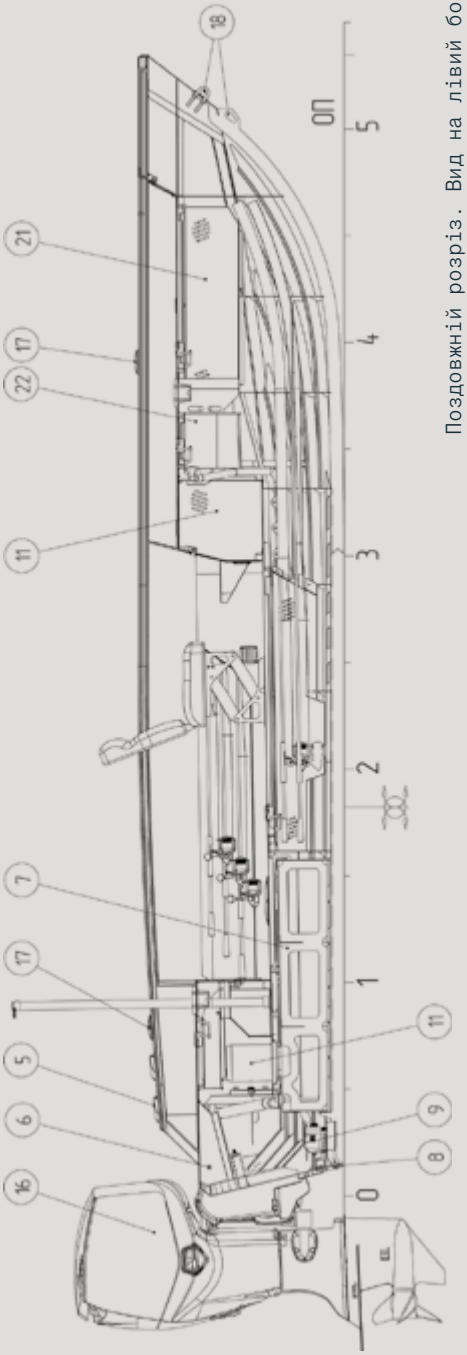

Поздовжній розріз. Вид на лівий борт

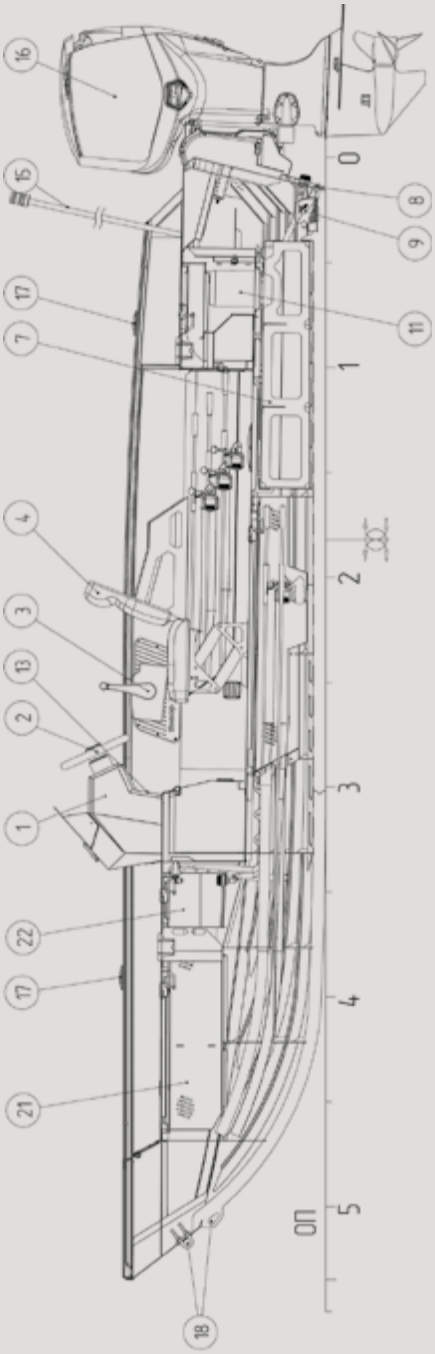

© 2026 Swoop · v2.0 · 08.2026 · Відтворення, розповсюдження або переробка без письмового дозволу заборонені / Reproduction, distribution or adaptation without written permission is prohibited

Умовні позначення

1. Консоль керування
2. Штурвал
3. Ручка дистанційного керування
4. Місце капітана (оператора)
5. Горловина паливного бака
6. Вентиляція паливного бака
7. Паливний бак
8. Зливна пробка
9. Трюмна помпа
10. Дренажна система палуби
11. Акумуляторний відсік
12. Головний вимикач маси
13. Панель керування системами
14. Навігаційні вогні
15. Топовий (якірний) вогонь
16. Підвісний двигун
17. Швартові кнехти
18. Носовий рим
19. Кормові рими
20. Трап (сходи)
21. Рундуки
22. Лайвел
23. Табличка виробника / CIN

КЛВ - кільватерна лінія

ОП - основна площина

ДП - діаметральна площина

© 2026 Swoop · v2.0 · 08.2026 · Відтворення, розповсюдження або переробка без письмового дозволу заборонені / Reproduction, distribution or adaptation without written permission is prohibited

Паливна система човна 535 SC

Вид зверху

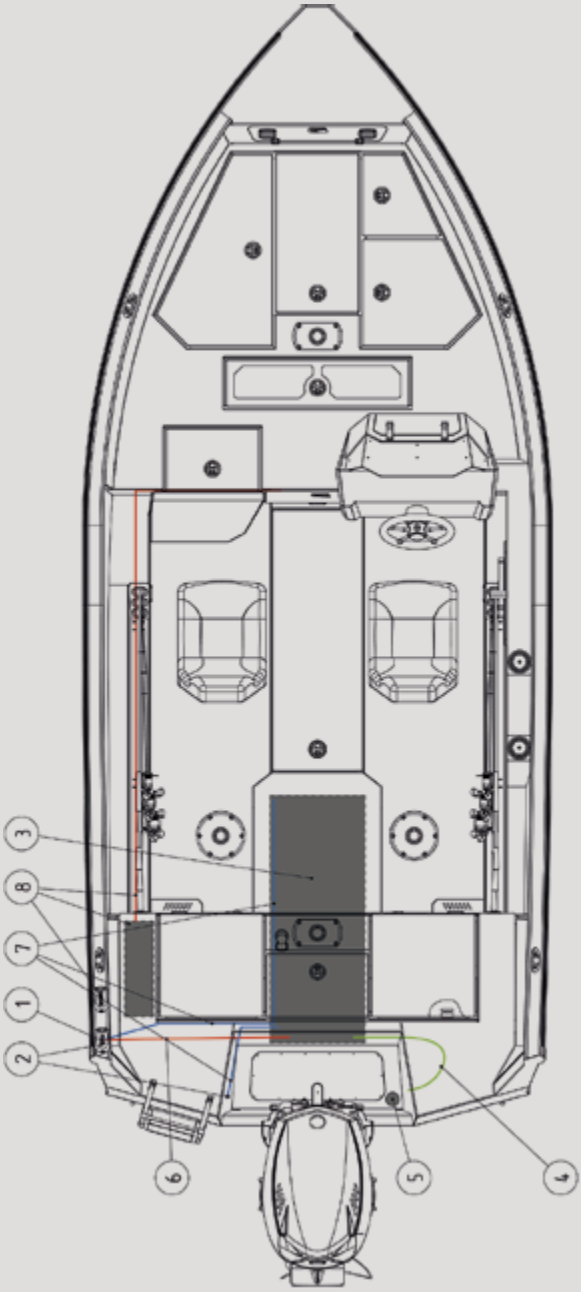

© 2026 Swoop · v2.0 · 08.2026 · Відтворення, розповсюдження або переробка без письмового дозволу заборонені / Reproduction, distribution or adaptation without written permission is prohibited

Вид збоку

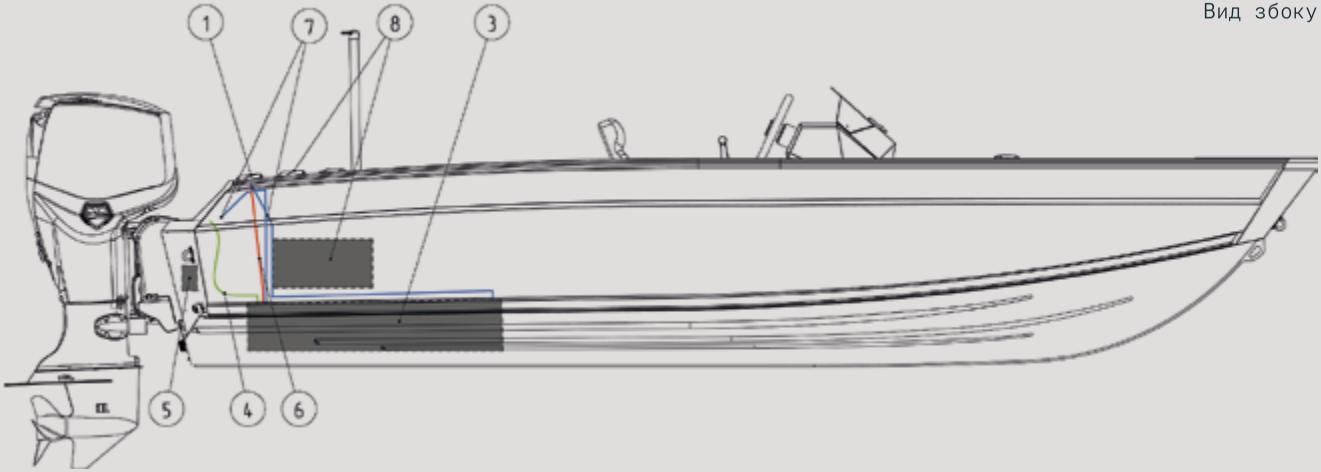

Умовні позначення

1. Горловина паливного бака
2. Вентиляція паливного бака
3. Паливний бак
4. Вихід до двигуна
5. Розповітрювач паливної системи (якщо встановлений)
6. Паливна магістраль
7. Вентиляційна магістраль
8. Бак опалювача та паливопроводи

Вид з корми

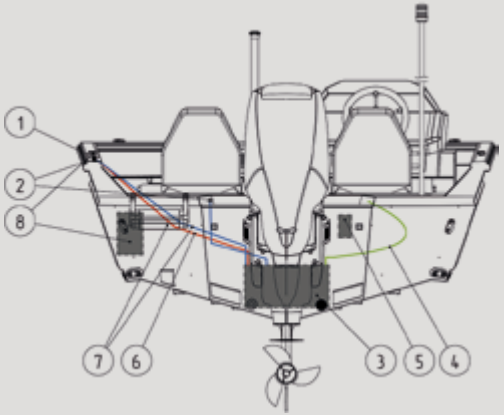

© 2026 Swoop · v2.0 · 08.2026 · Відтворення, розповсюдження або переробка без письмового дозволу заборонені / Reproduction, distribution or adaptation without written permission is prohibited

Дренажна система човна 535 SC

Вид збоку

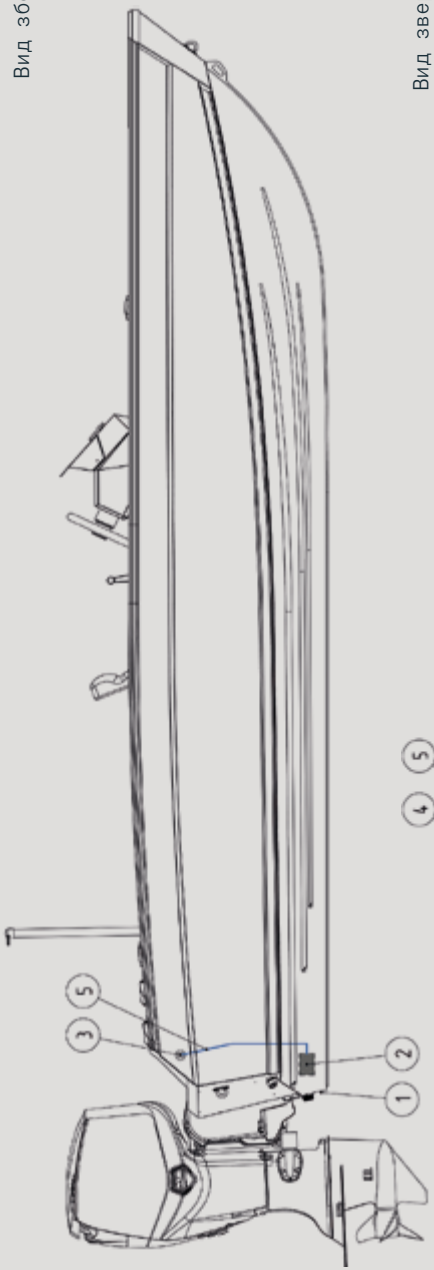

Вид зверху

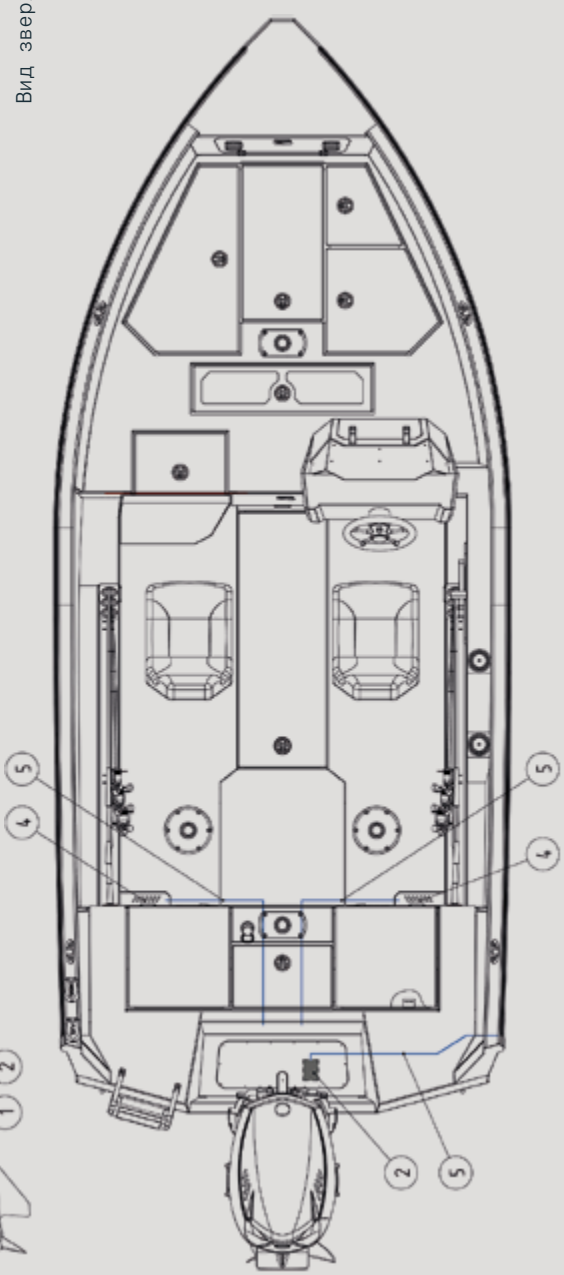

© 2026 Swoop · v2.0 · 08.2026 · Відтворення, розповсюдження або переробка без письмового дозволу заборонені / Reproduction, distribution or adaptation without written permission is prohibited

Поздовжній розріз. Вид на лівий борт

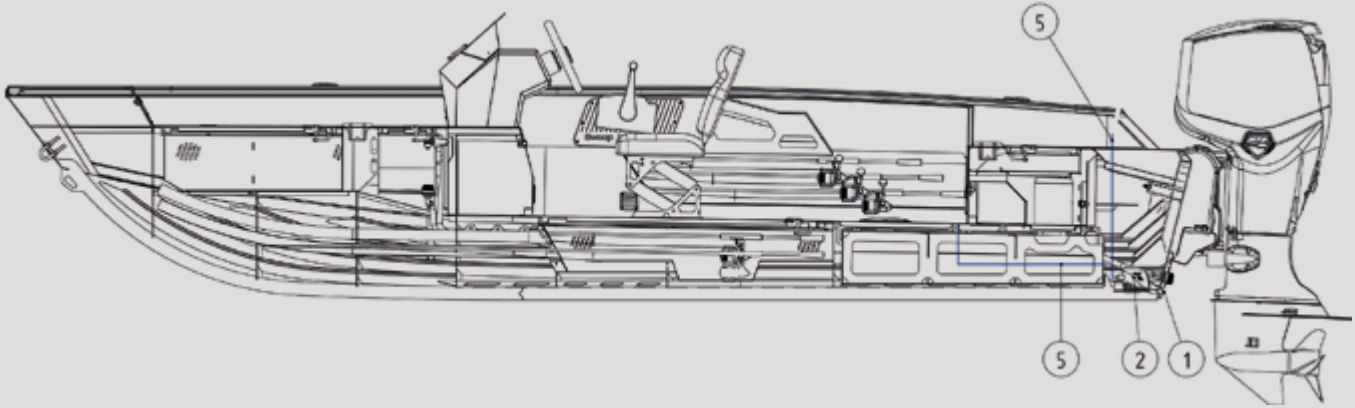

Умовні позначення

1. Зливна пробка
2. Трюмна помпа
3. Вихід води від трюмної помпи
4. Дренажні отвори палуби / кокпіту
5. Дренажна магістраль
6. Забір аератора
7. Злив аератора

Вид з корми

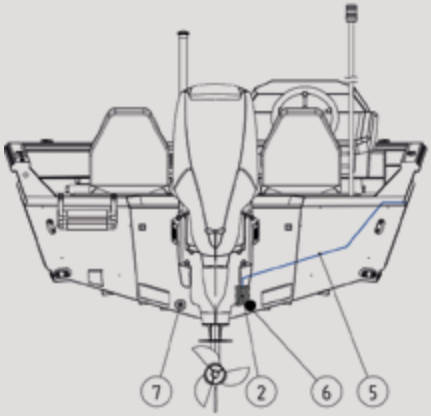

© 2026 Swoop · v2.0 · 08.2026 · Відтворення, розповсюдження або переробка без письмового дозволу заборонені / Reproduction, distribution or adaptation without written permission is prohibited

Гофри під комунікації човна 535 SC

Поздовжній розріз. Вид на правий борт

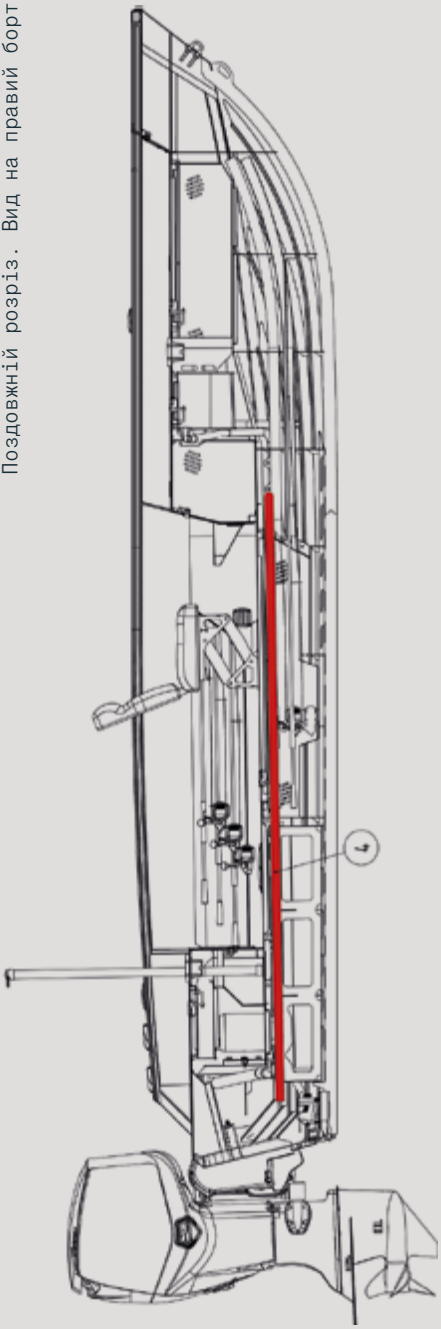

Поздовжній розріз. Вид на лівий борт

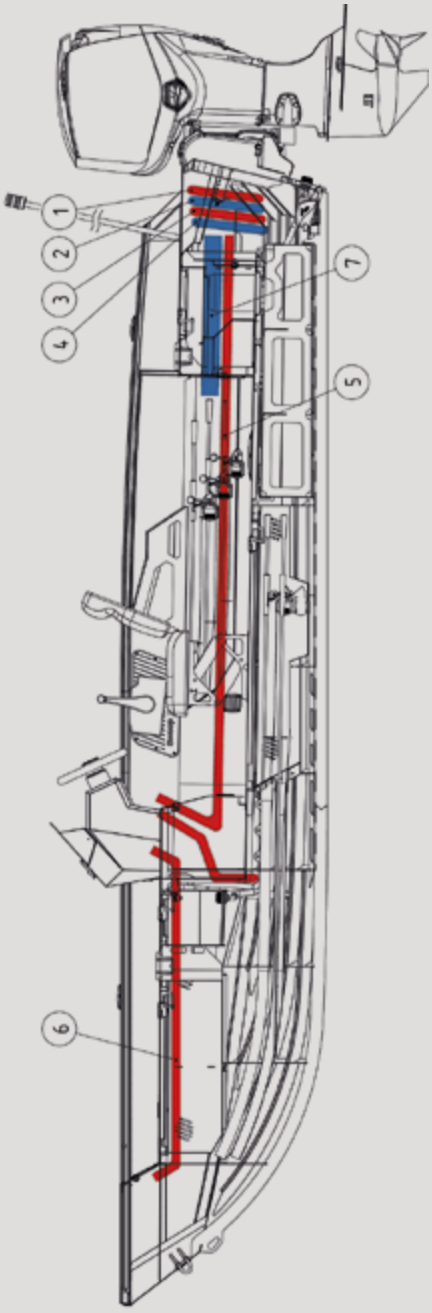

© 2026 Swoop · v2.0 · 08.2026 · Відтворення, розповсюдження або переробка без письмового дозволу заборонені / Reproduction, distribution or adaptation without written permission is prohibited

Вид зверху

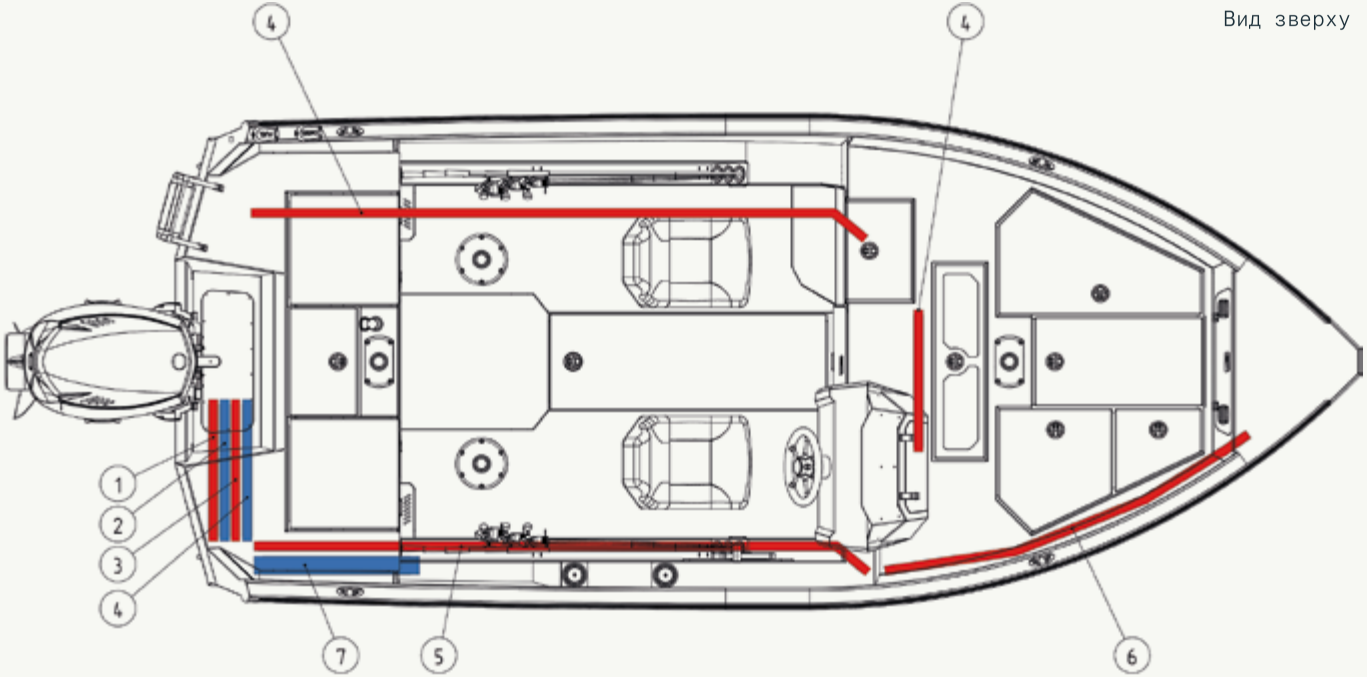

Умовні позначення

1	Трюмна помпа
2	Подача палива
3	Розмикач маси та інше
4	Силові провода АКБ
5	Помпа аератора та інше
6	Канал водійської консолі та форпіку
7	Основний канал комунікацій двигуна

© 2026 Swoop · v2.0 · 08.2026 · Відтворення, розповсюдження або переробка без письмового дозволу заборонені / Reproduction, distribution or adaptation without written permission is prohibited

Човни Swoop серія 585

Основні технічні дані

Наведені нижче основні технічні характеристики визначені відповідно до вимог **ISO 8666:2020**. Усі значення стосуються стандартної конфігурації судна, якщо інше не зазначено.

Параметри[1]	Позначення	Одиниця	Значення
Загальна довжина корпусу	L_H	метр	5,8
Загальна ширина корпусу	B_H	метр	2,24
Глибина корпусу на мідель-шпангоуті по ватерлінії	$D_{LWL/2}$	метр	0,35
Кілюватість на транці	β_T	градусів	16,4
Осадка судна при повному навантаженні	T_C	метр	0,34
Маса судна в легкому (порожньому) стані[2]	m_{LCC}	кг	625
Маса судна в повністю завантаженому стані[3]	m_{LDC}	кг	1100
Максимально допустиме навантаження за табличкою виробника	m_{MBP}	кг	978
Максимальна допустима кількість осіб на борту			5
Тип головної силової установки	Підвісний двигун		
Місткість баків – Паливо (бензин)[4]		літри	110

Примітки:

[1] – усі розміри виміряні відповідно до стандарту EN ISO 8666:2020;

[2] – зазначена маса включає масу найважчого рекомендованого підвісного двигуна;

[3] – зазначена маса включає масу судна в порожньому стані, максимально допустиме навантаження згідно з табличкою виробника, а також рідини у стаціонарних баках;

[4] – не весь об'єм паливного бака може бути придатним до використання залежно від завантаження судна та його диферента.

© 2026 Swoop · v2.0 · 08.2026 · Відтворення, розповсюдження або переробка без письмового дозволу заборонені / Reproduction, distribution or adaptation without written permission is prohibited

Табличка виробника

Повне пояснення інформації, наведеної на **табличці виробника**, подано у відповідних розділах цього посібника.

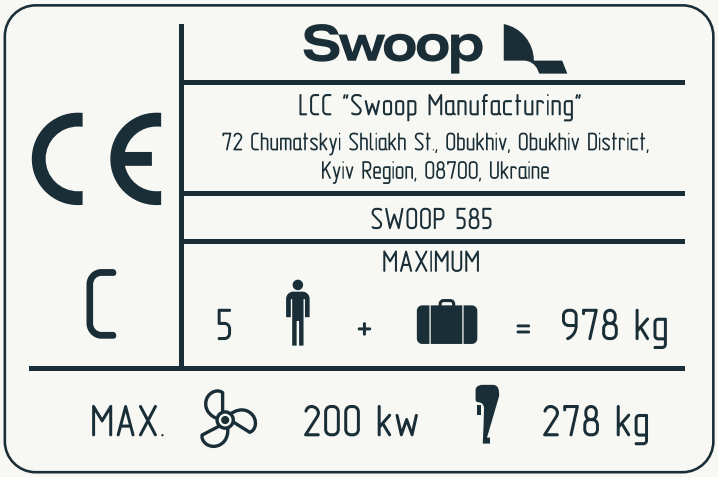

Категорія проєктування судна

Категорія C означає, що судно спроєктоване для експлуатації за умов сталого вітру силою до 6 балів за шкалою Бофорта та при відповідній значній висоті хвилі до 2 м.

ПРИМІТКА: зазвичай такі умови можуть траплятися на відкритих внутрішніх водоймах, у гирлах річок та в прибережних водах за помірних погодних умов. Залежно від атмосферних умов, пориви вітру можуть досягати приблизно 18 м/с.

Максимальна кількість осіб

Максимальна рекомендована кількість осіб на борту цього судна становить **5 осіб.**.

ПОПЕРЕДЖЕННЯ!

Не перевищуйте максимальну рекомендовану кількість осіб. Незалежно від кількості осіб на борту, загальна маса пасажирів та обладнання ніколи не повинна перевищувати максимально рекомендоване навантаження.

Завжди використовуйте передбачені місця для сидіння.

© 2026 Swoop · v2.0 · 08.2026 · Відтворення, розповсюдження або переробка без письмового дозволу заборонені / Reproduction, distribution or adaptation without written permission is prohibited

Максимальне навантаження

Максимальне рекомендоване навантаження згідно з табличкою виробника становить **700 кг**.

Це навантаження включає масу всіх рекомендованих осіб на борту, усі запаси та особисті речі, будь-яке обладнання, що не входить до маси порожнього судна, а також вантаж (за наявності), **за винятком рідин у стаціонарних баках**.

ПОПЕРЕДЖЕННЯ!

Під час завантаження судна ніколи не перевищуйте максимально рекомендоване навантаження.

Завжди завантажуйте судно обережно та рівномірно розподіляйте вантаж з метою збереження проєктного диферента (приблизно горизонтального положення). Уникайте розміщення важких предметів на великій висоті.

Двигун

Установлюйте двигун та підбирайте гребний гвинт відповідно до рекомендацій виробника двигуна.

Тип двигуна	Підвісний	
Кількість двигунів	шт	1
Максимально рекомендована потужність двигуна / двигунів	кВт	200
Максимально рекомендована маса двигуна / двигунів	кг	278

ПОПЕРЕДЖЕННЯ!

Експлуатація судна з двигуном, маса або потужність якого перевищують допустимі значення, **заборонена**.

© 2026 Swoop · v2.0 · 08.2026 · Відтворення, розповсюдження або переробка без письмового дозволу заборонені / Reproduction, distribution or adaptation without written permission is prohibited

Схематичне зображення човна 585 DC

Загальний вигляд

Вид збоку

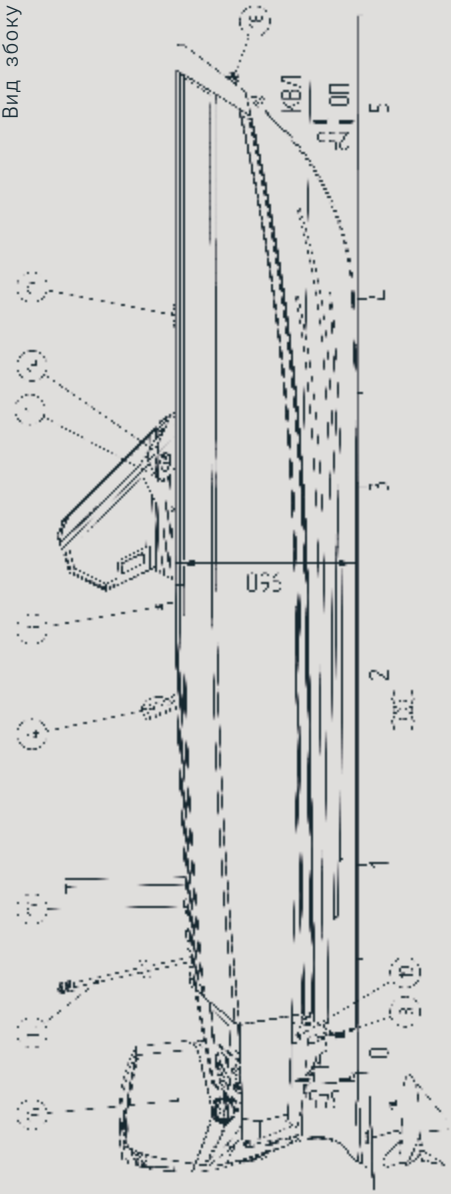

Вид з носу

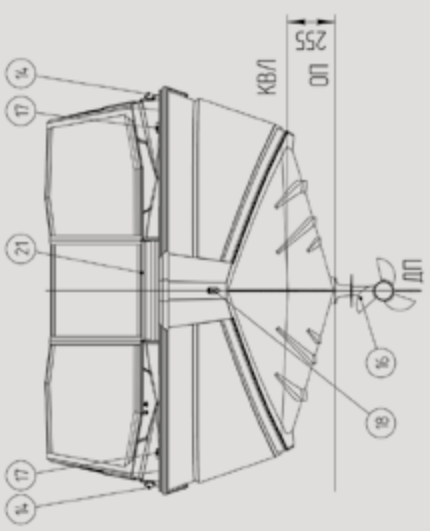

Вид з корми

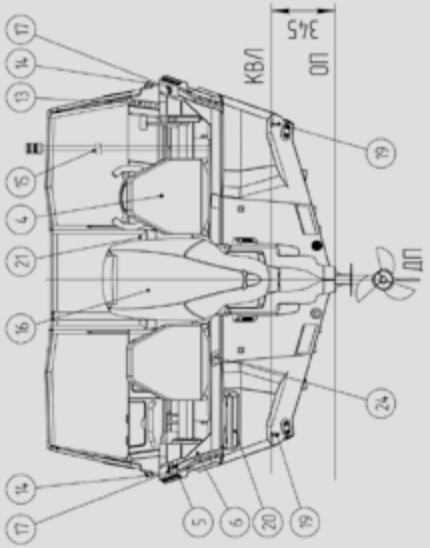

© 2026 Swoop · v2.0 · 08.2026 · Відтворення, розповсюдження або переробка без письмового дозволу заборонені / Reproduction, distribution or adaptation without written permission is prohibited

Вид зверху

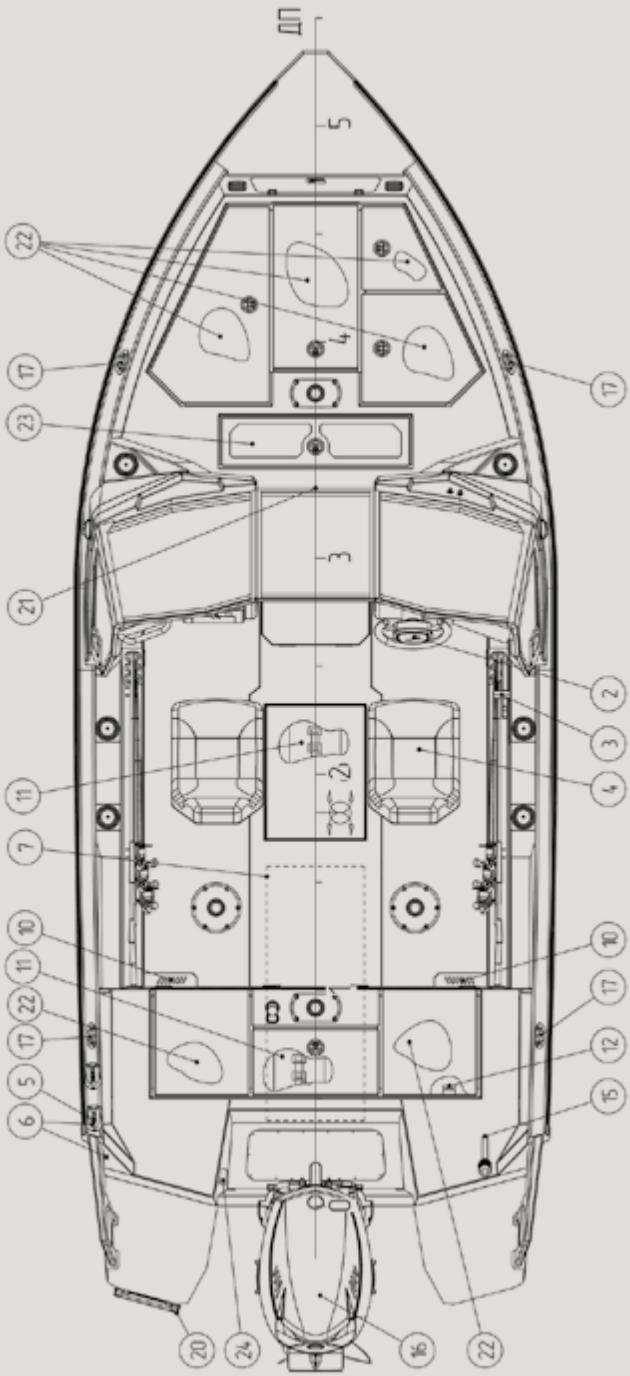

© 2026 Swoop · v2.0 · 08.2026 · Відтворення, розповсюдження або переробка без письмового дозволу заборонені / Reproduction, distribution or adaptation without written permission is prohibited

Поздовжній розріз. Вид на правий борт

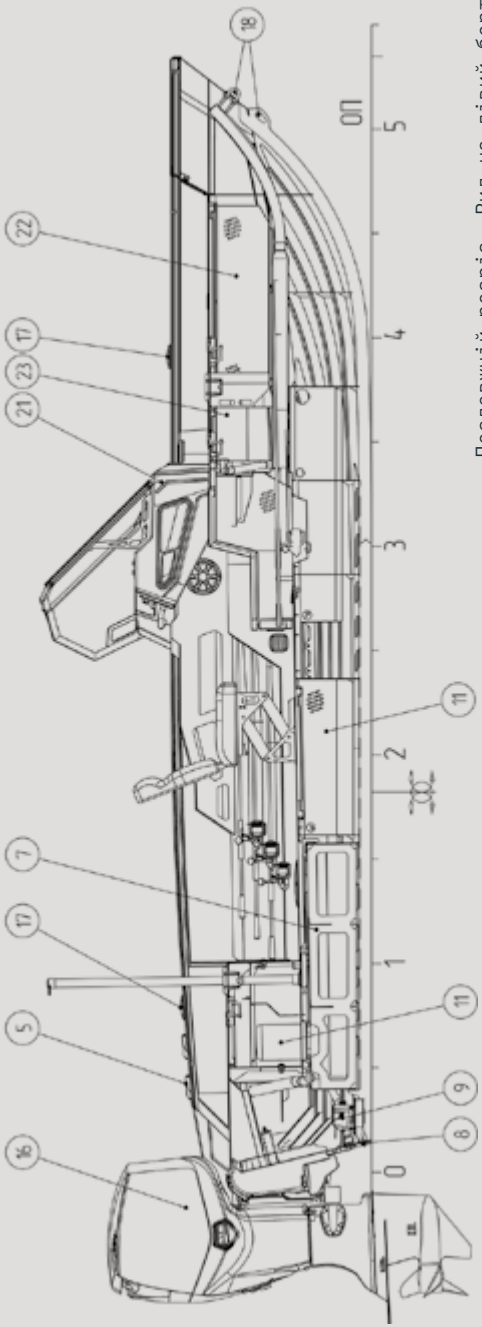

Поздовжній розріз. Вид на лівий борт

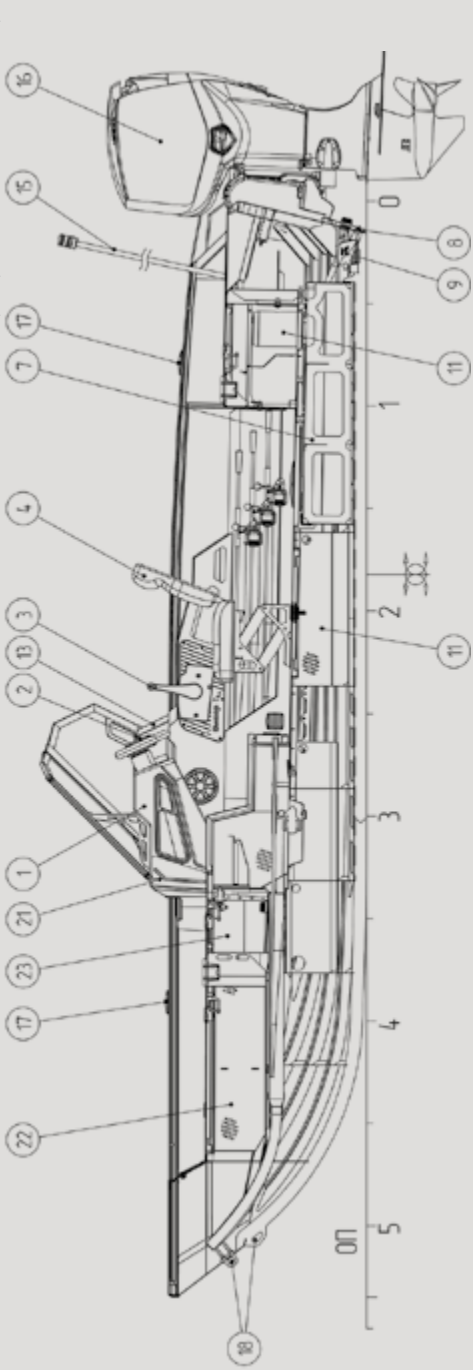

© 2026 Swoop · v2.0 · 08.2026 · Відтворення, розповсюдження або переробка без письмового дозволу заборонені / Reproduction, distribution or adaptation without written permission is prohibited

Умовні позначення

1. Консоль керування
2. Штурвал
3. Ручка дистанційного керування
4. Місце капітана (оператора)
5. Горловина паливного бака
6. Вентиляція паливного бака
7. Паливний бак
8. Зливна пробка
9. Трюмна помпа
10. Дренажна система палуби
11. Акумуляторний відсік
12. Головний вимикач маси
13. Панель керування системами
14. Навігаційні вогні
15. Топовий (якірний) вогонь
16. Підвісний двигун
17. Швартові кнехти
18. Носовий рим
19. Кормові рими
20. Трап (сходи)
21. Прохід через консоль
22. Рундуки
23. Лайвел
24. Табличка виробника / CIN

КЛВ - кільватерна лінія

ОП - основна площина

ДП - діаметральна площина

© 2026 Swoop · v2.0 · 08.2026 · Відтворення, розповсюдження або переробка без письмового дозволу заборонені / Reproduction, distribution or adaptation without written permission is prohibited

Паливна система човна 585 DC

Вид зверху

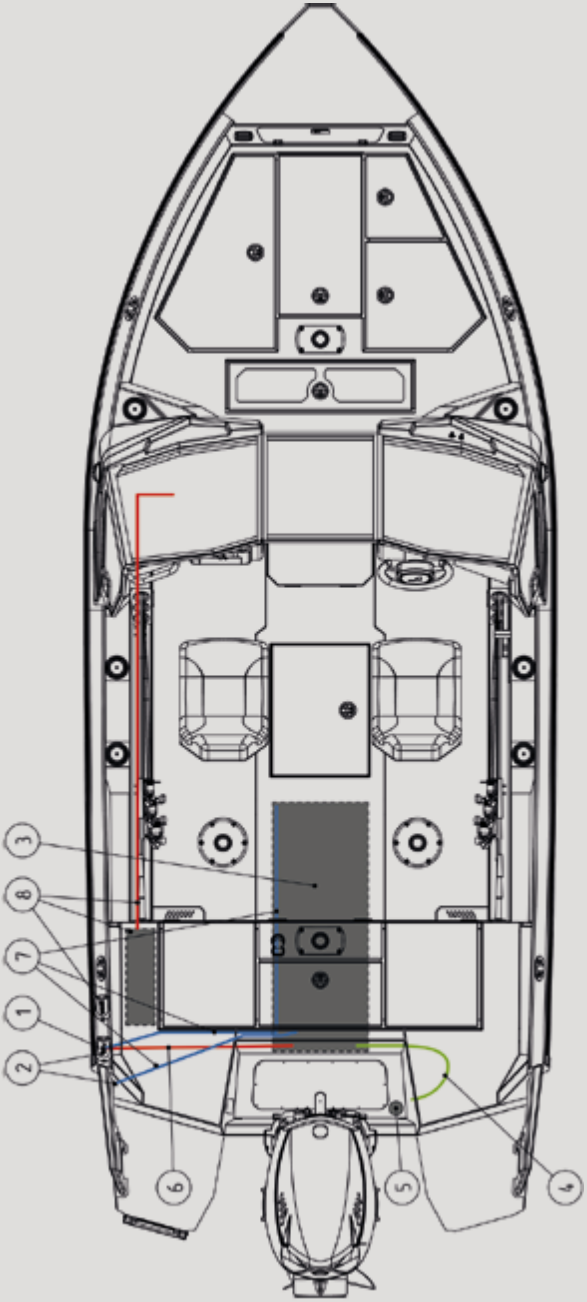

© 2026 Swoop · v2.0 · 08.2026 · Відтворення, розповсюдження або переробка без письмового дозволу заборонені / Reproduction, distribution or adaptation without written permission is prohibited

Вид збоку

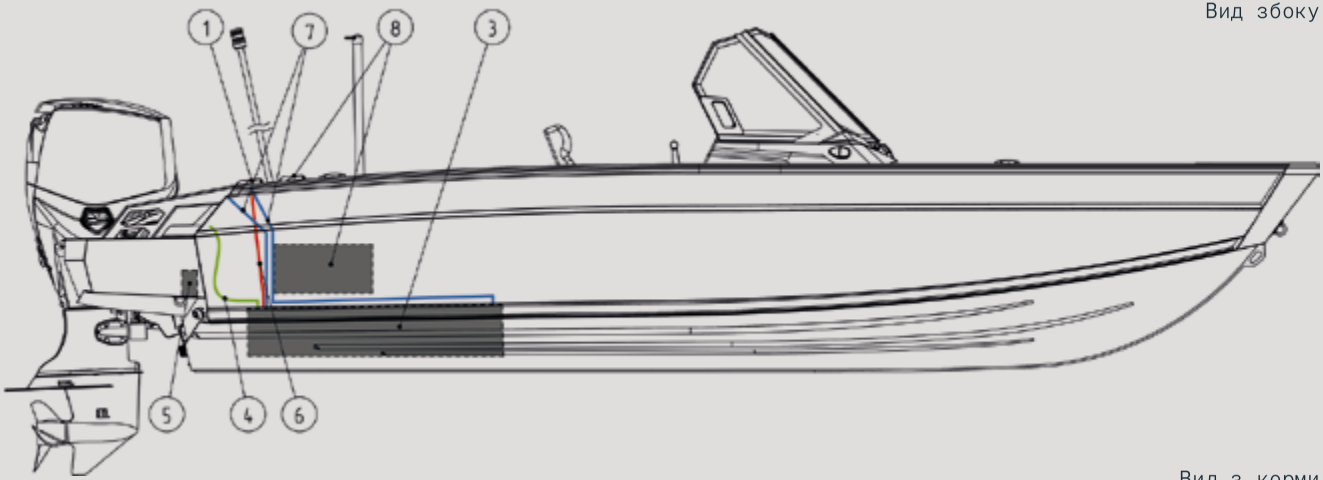

Умовні позначення

1. Горловина паливного бака
2. Вентиляція паливного бака
3. Паливний бак
4. Вихід до двигуна
5. Розповітрювач паливної системи (якщо встановлений)
6. Паливна магістраль
7. Вентиляційна магістраль
8. Бак опалювача та паливопроводи

Вид з корми

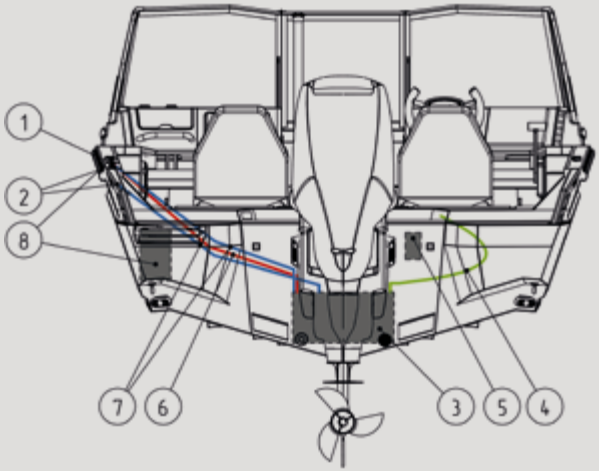

© 2026 Swoop · v2.0 · 08.2026 · Відтворення, розповсюдження або переробка без письмового дозволу заборонені / Reproduction, distribution or adaptation without written permission is prohibited

Дренажна система човна 585 DC

Вид збоку

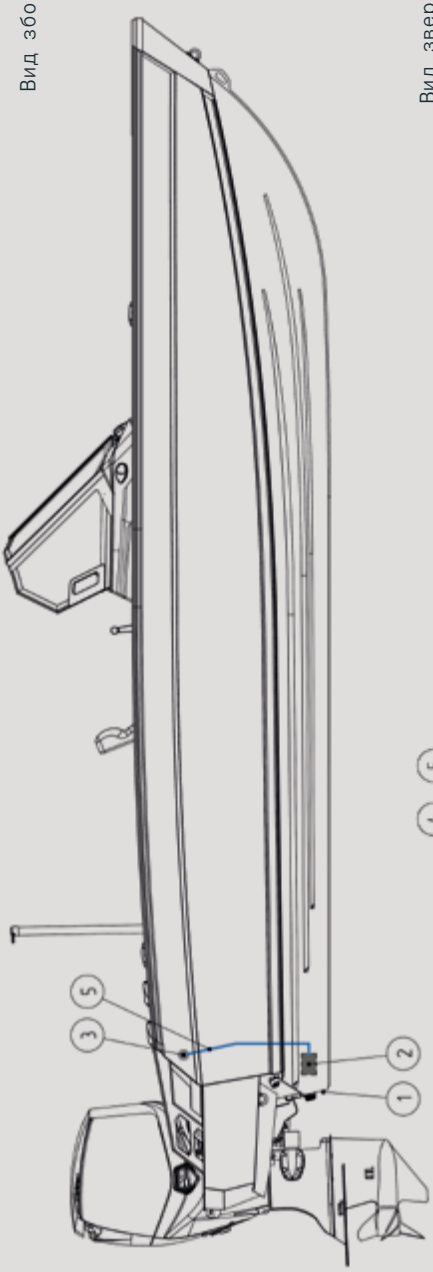

Вид зверху

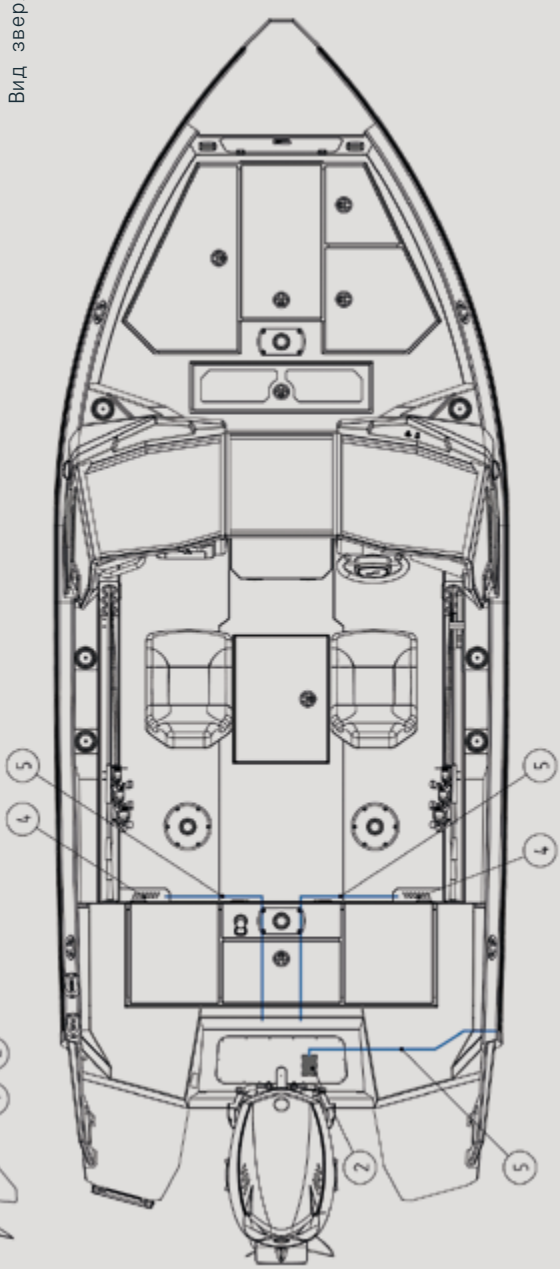

© 2026 Swoop · v2.0 · 08.2026 · Відтворення, розповсюдження або переробка без письмового дозволу заборонені / Reproduction, distribution or adaptation without written permission is prohibited

Поздовжній розріз. Вид на правий борт

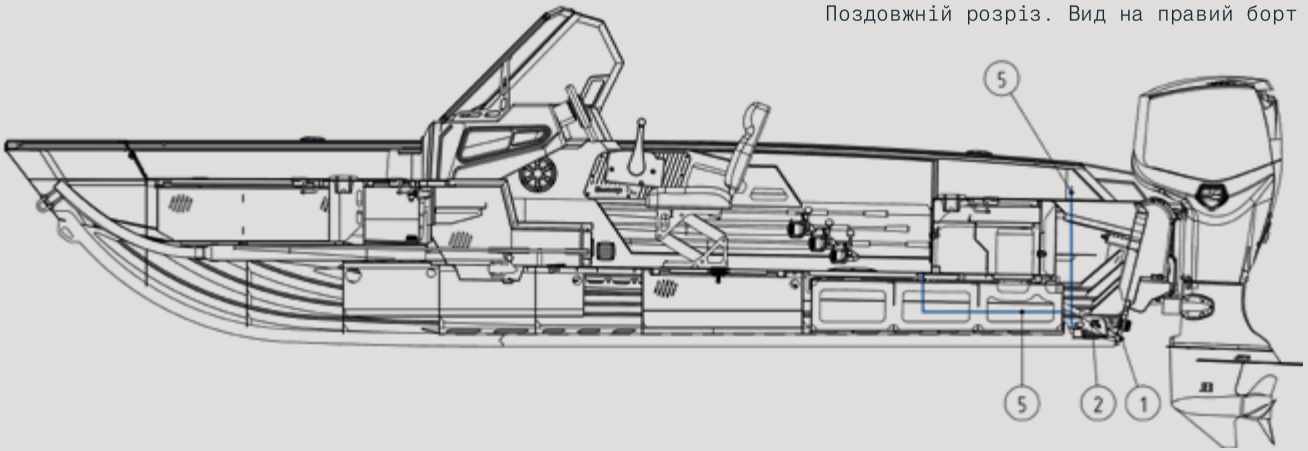

Вид з корми

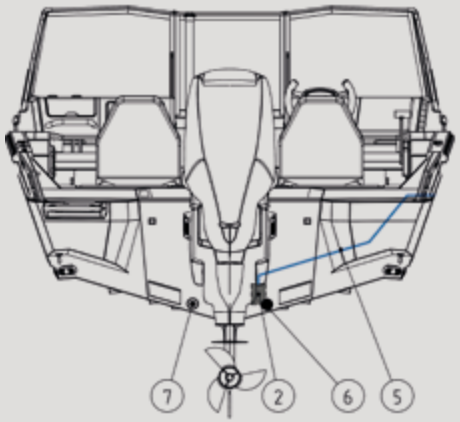

Умовні позначення

1. Зливна пробка
2. Трюмна помпа
3. Вихід води від трюмної помпи
4. Дренажні отвори палуби / кокпіту
5. Дренажна магістраль
6. Забір аератора
7. Злив аератора

© 2026 Swoop · v2.0 · 08.2026 · Відтворення, розповсюдження або переробка без письмового дозволу заборонені / Reproduction, distribution or adaptation without written permission is prohibited

Гофри під комунікації човна 585 DC

Поздовжній розріз. Вид на правий борт

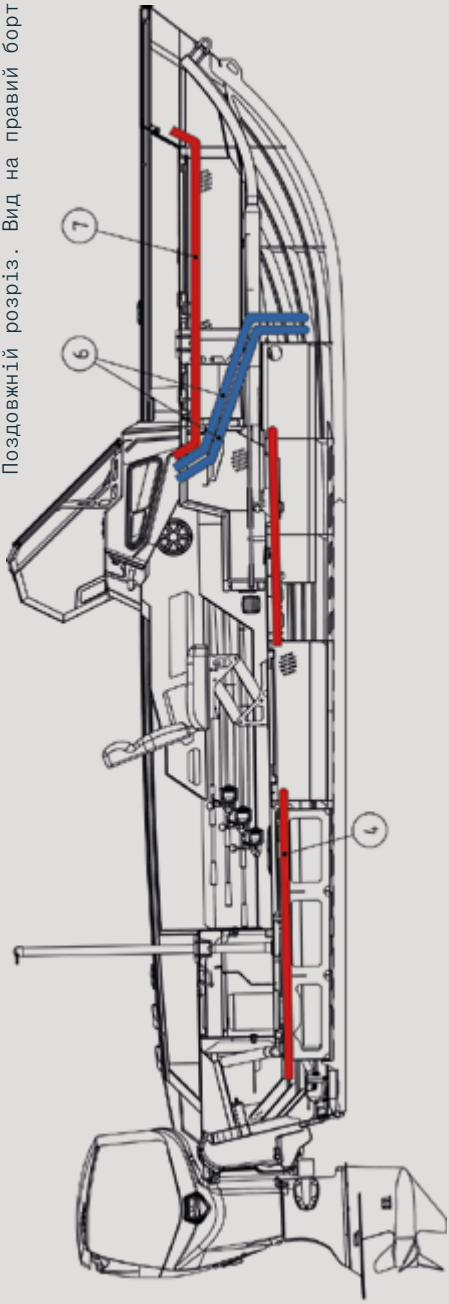

Поздовжній розріз. Вид на лівий борт

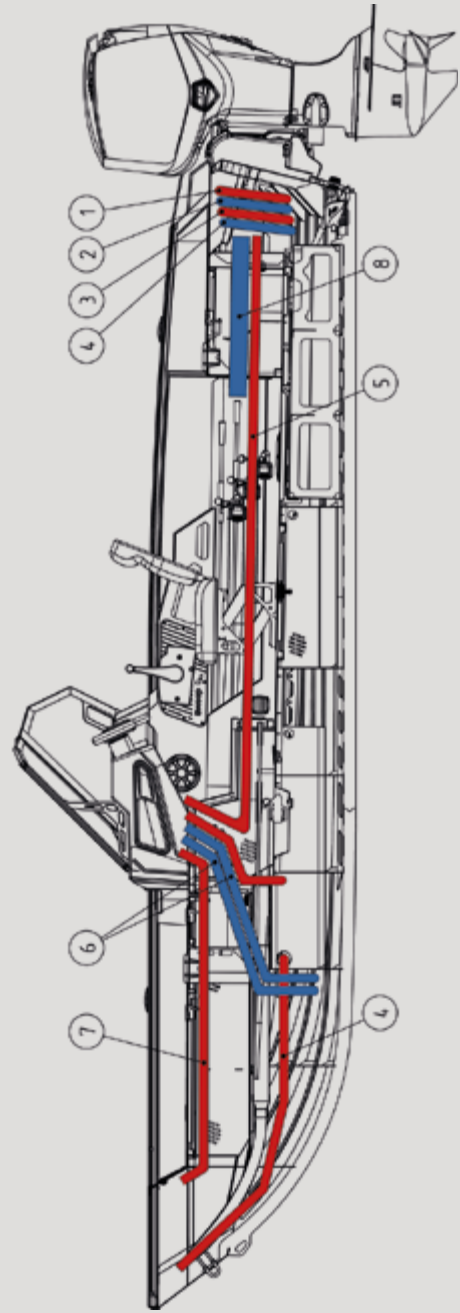

© 2026 Swoop · v2.0 · 08.2026 · Відтворення, розповсюдження або переробка без письмового дозволу заборонені / Reproduction, distribution or adaptation without written permission is prohibited

© 2026 Swoop · v2.0 · 08.2026 · Відтворення, розповсюдження або переробка без письмового дозволу заборонені / Reproduction, distribution or adaptation without written permission is prohibited

Вид зверху

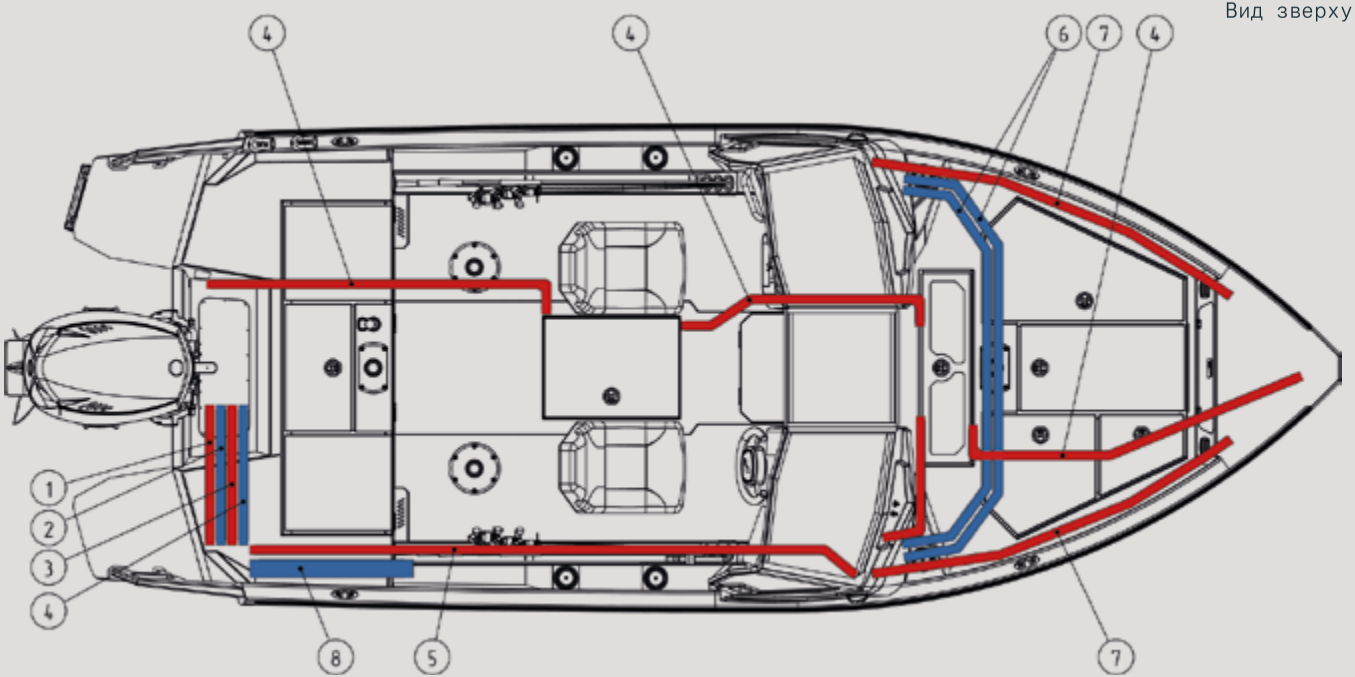

Умовні позначення

1 Трюмна помпа	5 Помпа аератора та інше
2 Подача палива	6 Міжконсольні канали
3 Розмикач маси та інше	7 Канал водійської консолі та форпіку
4 Силові провода АКБ	8 Основний канал комунікацій двигуна

Swoop

Swoop

Схематичне зображення човна 585 DC Pro

Загальний вигляд

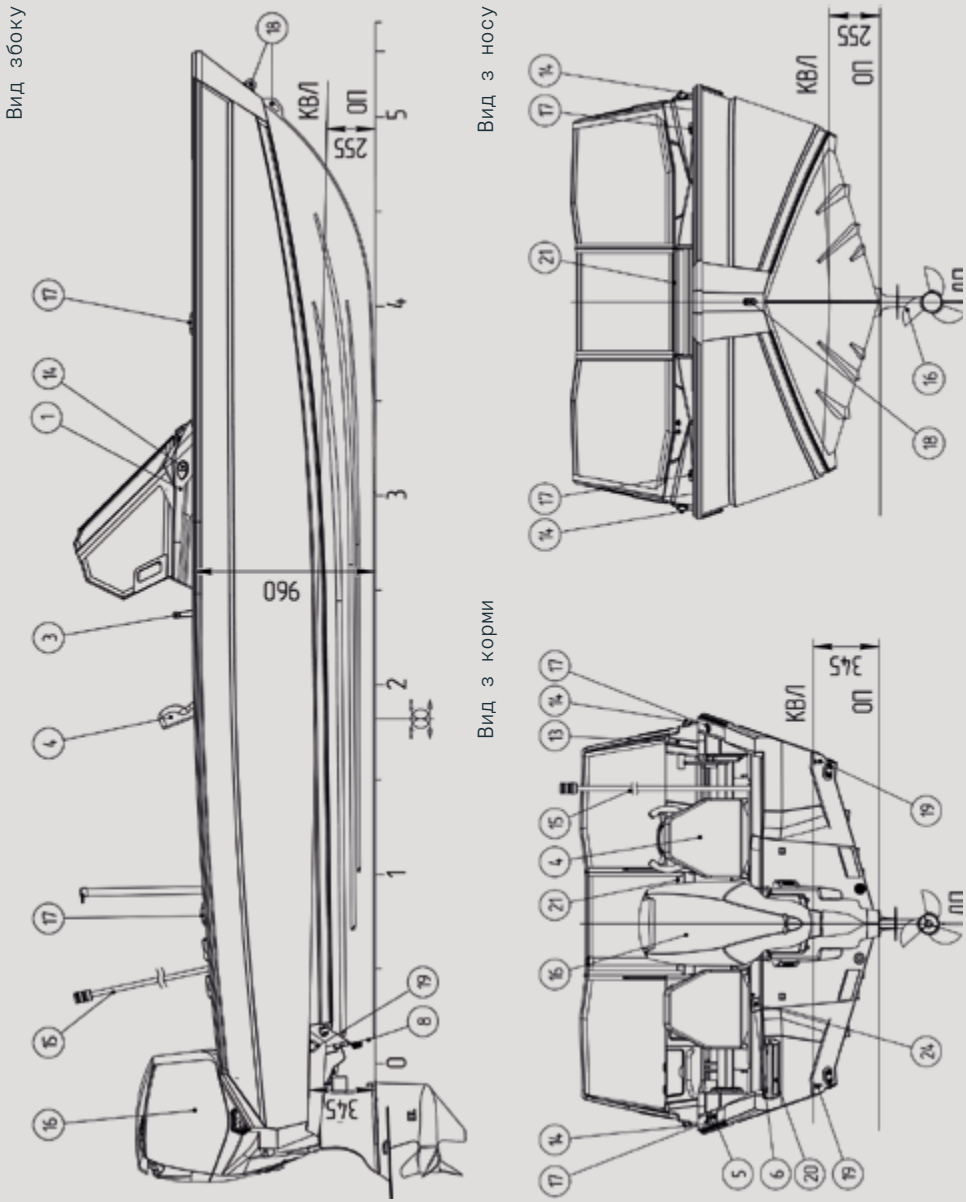

© 2026 Swoop · v2.0 · 08.2026 · Відтворення, розповсюдження або переробка без письмового дозволу заборонені / Reproduction, distribution or adaptation without written permission is prohibited

Вид зверху

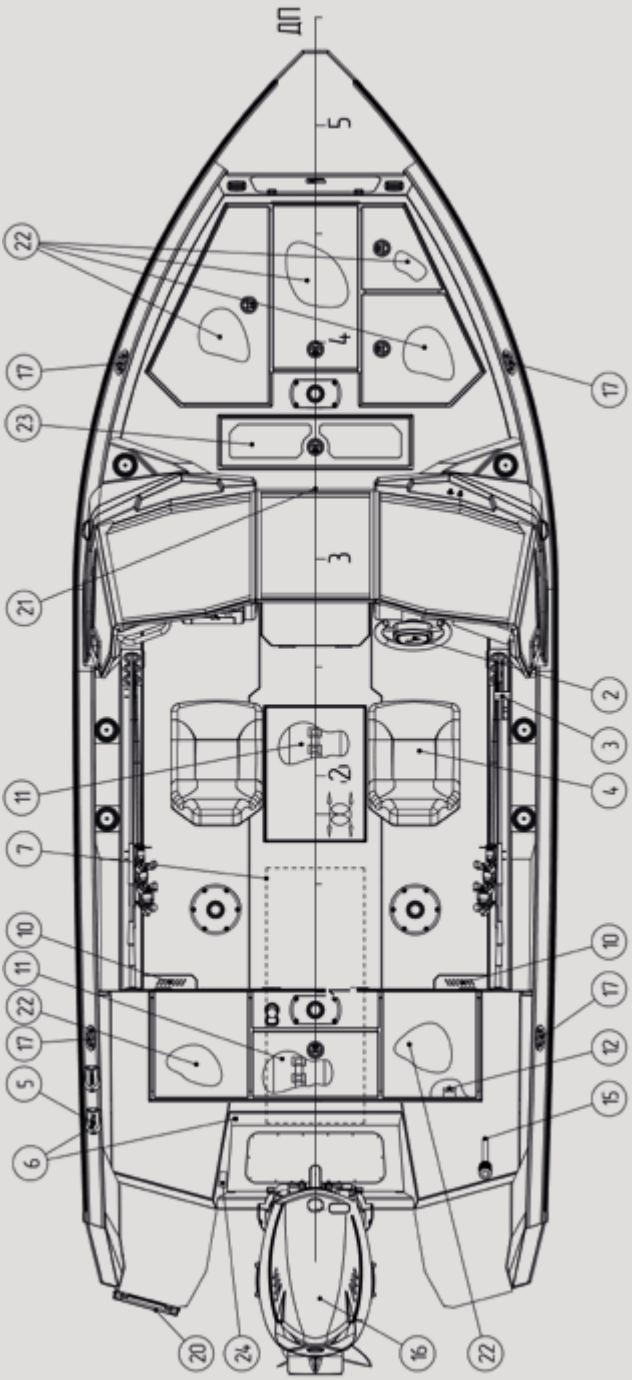

© 2026 Swoop · v2.0 · 08.2026 · Відтворення, розповсюдження або переробка без письмового дозволу заборонені / Reproduction, distribution or adaptation without written permission is prohibited

Поздовжній розріз. Вид на правий борт

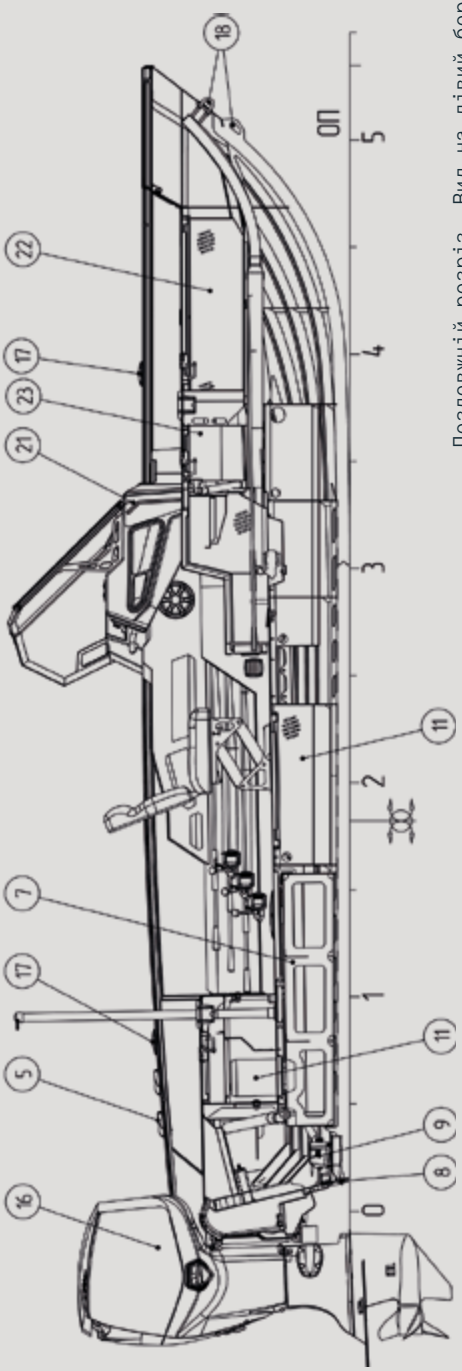

Поздовжній розріз. Вид на лівий борт

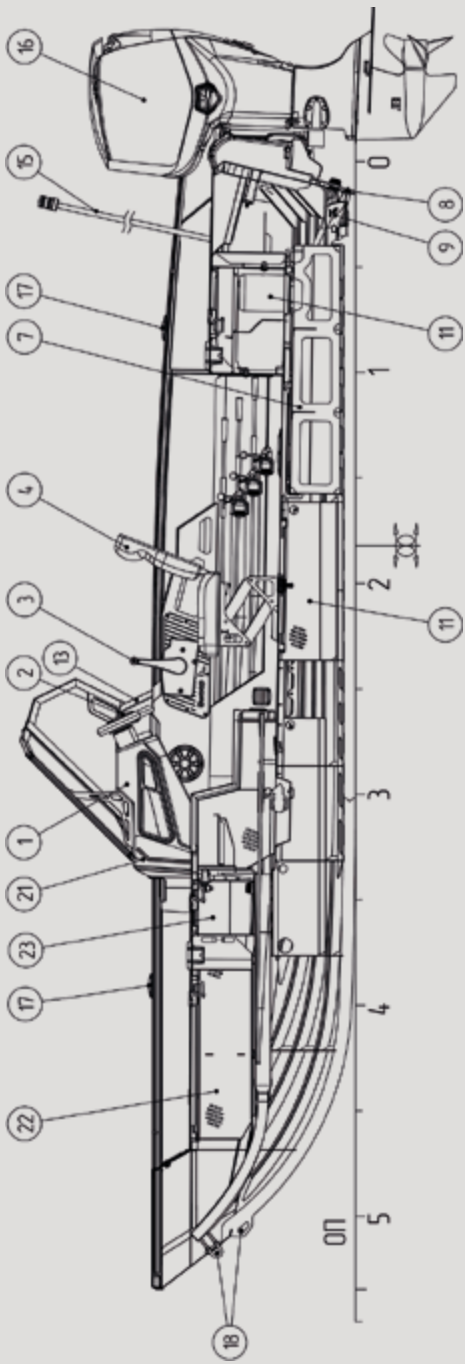

© 2026 Swoop · v2.0 · 08.2026 · Відтворення, розповсюдження або переробка без письмового дозволу заборонені / Reproduction, distribution or adaptation without written permission is prohibited

Умовні позначення

1. Консоль керування
2. Штурвал
3. Ручка дистанційного керування
4. Місце капітана (оператора)
5. Горловина паливного бака
6. Вентиляція паливного бака
7. Паливний бак
8. Зливна пробка
9. Трюмна помпа
10. Дренажна система палуби
11. Акумуляторний відсік
12. Головний вимикач маси
13. Панель керування системами
14. Навігаційні вогні
15. Топовий (якірний) вогонь
16. Підвісний двигун
17. Швартові кнехти
18. Носовий рим
19. Кормові рими
20. Трап (сходи)
21. Прохід через консоль
22. Рундуки
23. Лайвел
24. Табличка виробника / CIN

КЛВ - кільватерна лінія

ОП - основна площина

ДП - діаметральна площина

© 2026 Swoop · v2.0 · 08.2026 · Відтворення, розповсюдження або переробка без письмового дозволу заборонені / Reproduction, distribution or adaptation without written permission is prohibited

Паливна система човна 585 DC Pro

Вид зверху

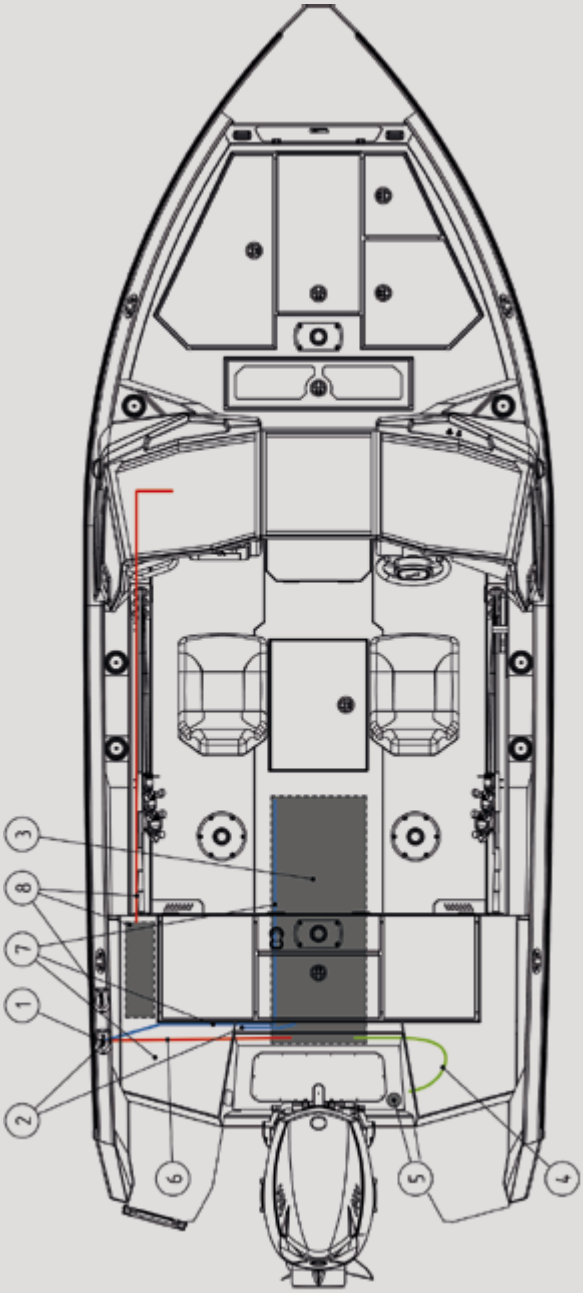

© 2026 Swoop · v2.0 · 08.2026 · Відтворення, розповсюдження або переробка без письмового дозволу заборонені / Reproduction, distribution or adaptation without written permission is prohibited

Вид збоку

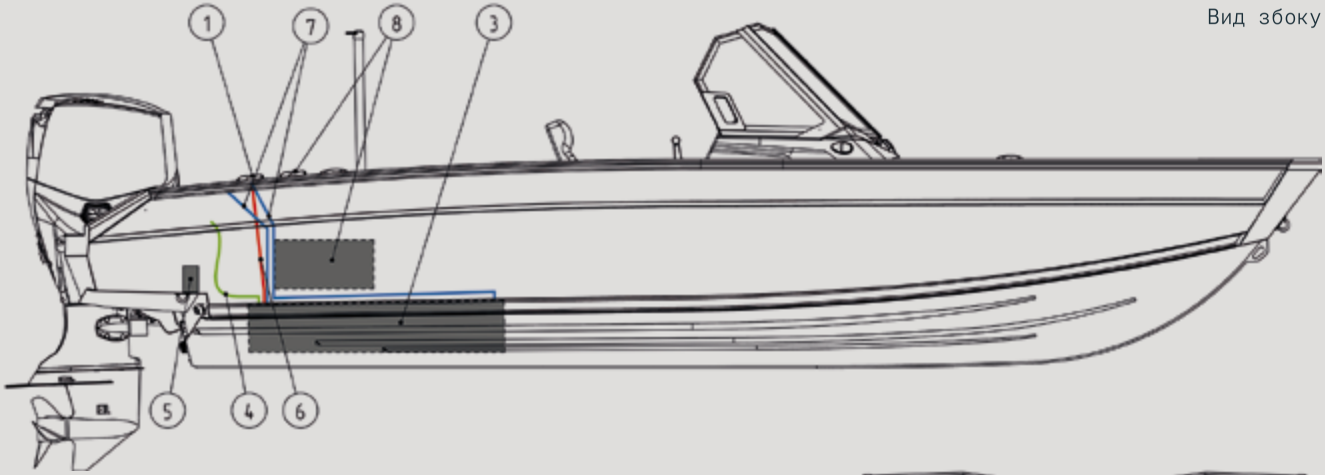

Вид з корми

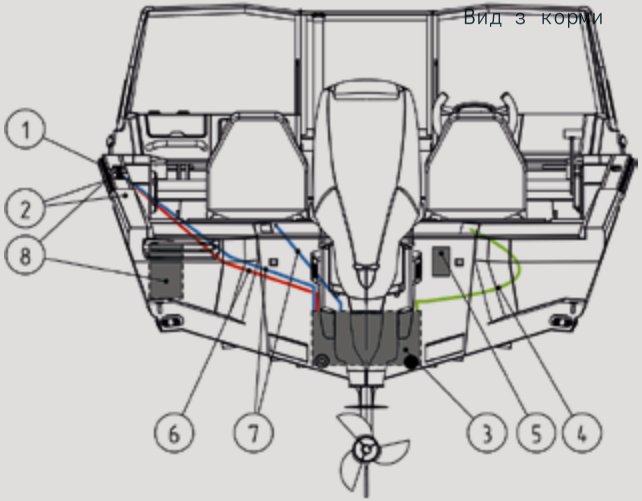

Умовні позначення

1. Горловина паливного бака
2. Вентиляція паливного бака
3. Паливний бак
4. Вихід до двигуна
5. Розповітрювач паливної системи (якщо встановлений)
6. Паливна магістраль
7. Вентиляційна магістраль

© 2026 Swoop · v2.0 · 08.2026 · Відтворення, розповсюдження або переробка без письмового дозволу заборонені / Reproduction, distribution or adaptation without written permission is prohibited

Дренажна система човна 585 DC Pro

Вид збоку

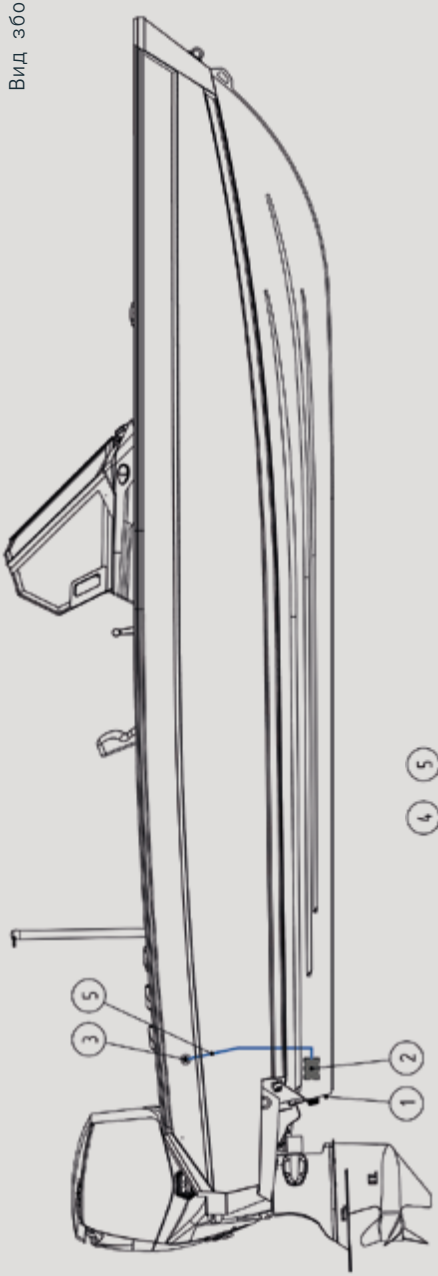

Вид зверху

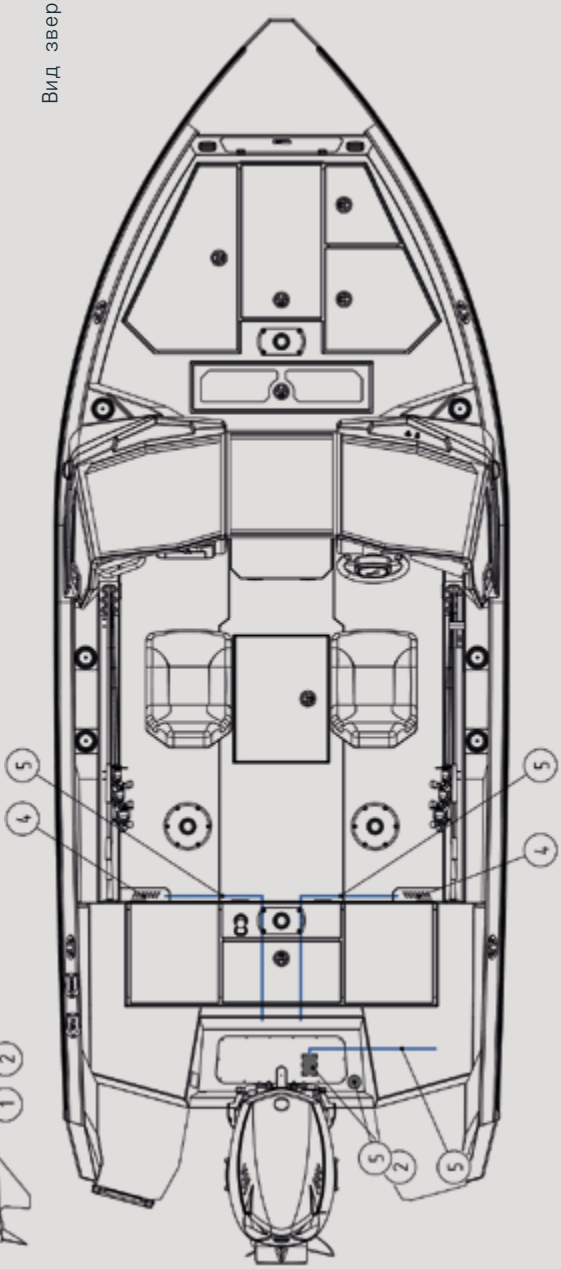

© 2026 Swoop · v2.0 · 08.2026 · Відтворення, розповсюдження або переробка без письмового дозволу заборонені / Reproduction, distribution or adaptation without written permission is prohibited

Поздовжній розріз. Вид на правий борт

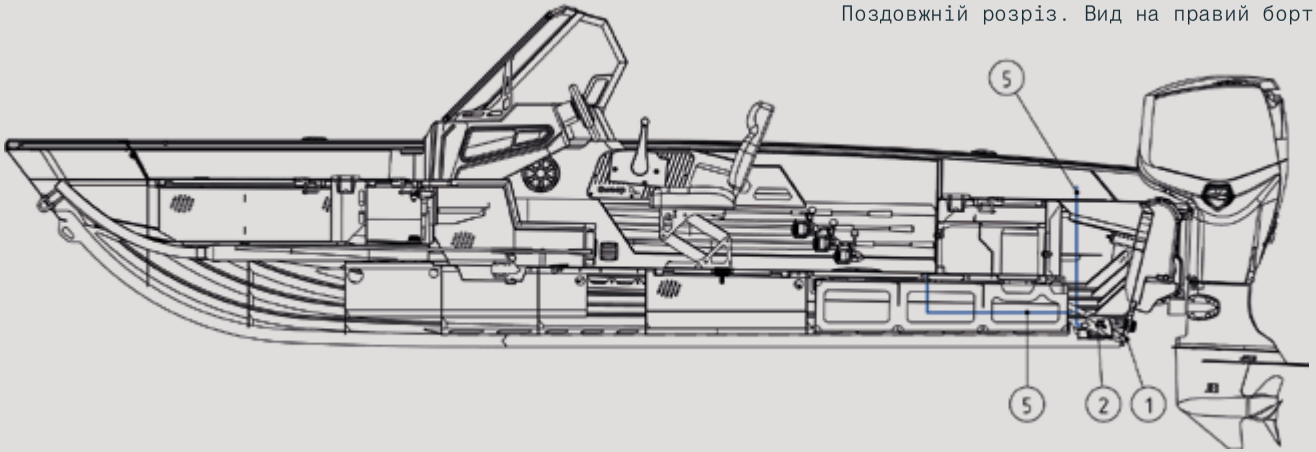

Умовні позначення

1. Зливна пробка
2. Трюмна помпа
3. Вихід води від трюмної помпи
4. Дренажні отвори палуби / кокпіту
5. Дренажна магістраль
6. Забір аератора
7. Злив аератора

Вид з корми

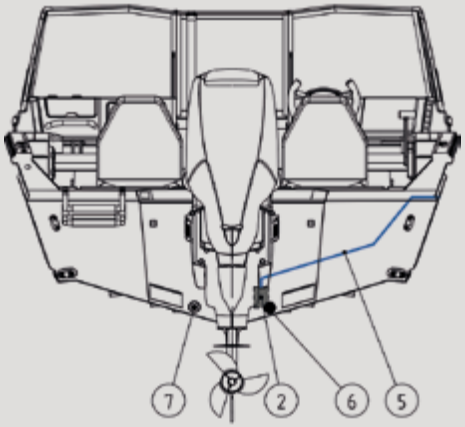

© 2026 Swoop · v2.0 · 08.2026 · Відтворення, розповсюдження або переробка без письмового дозволу заборонені / Reproduction, distribution or adaptation without written permission is prohibited

Гофри під комунікації човна 585 DC Pro

Поздовжній розріз. Вид на правий борт

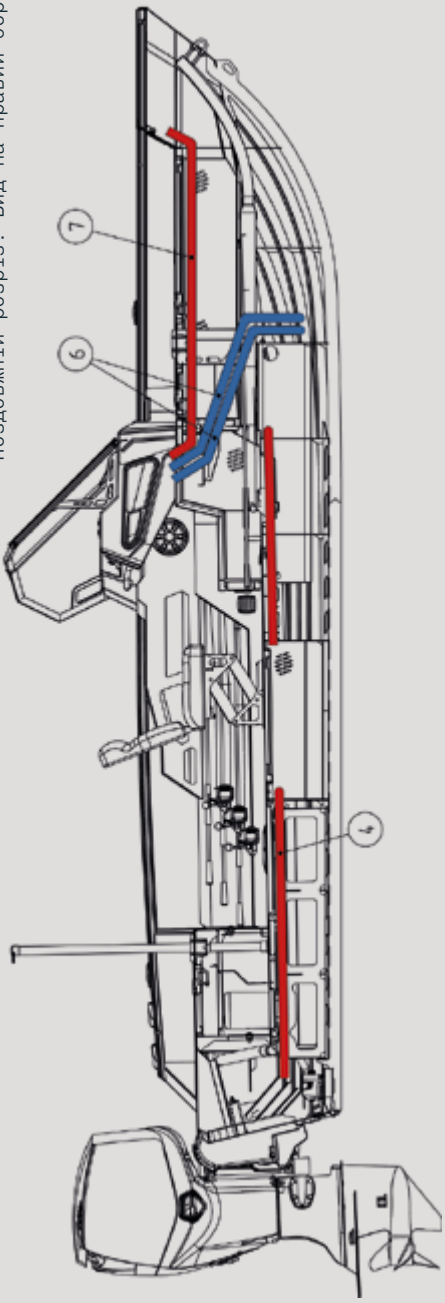

Поздовжній розріз. Вид на лівий борт

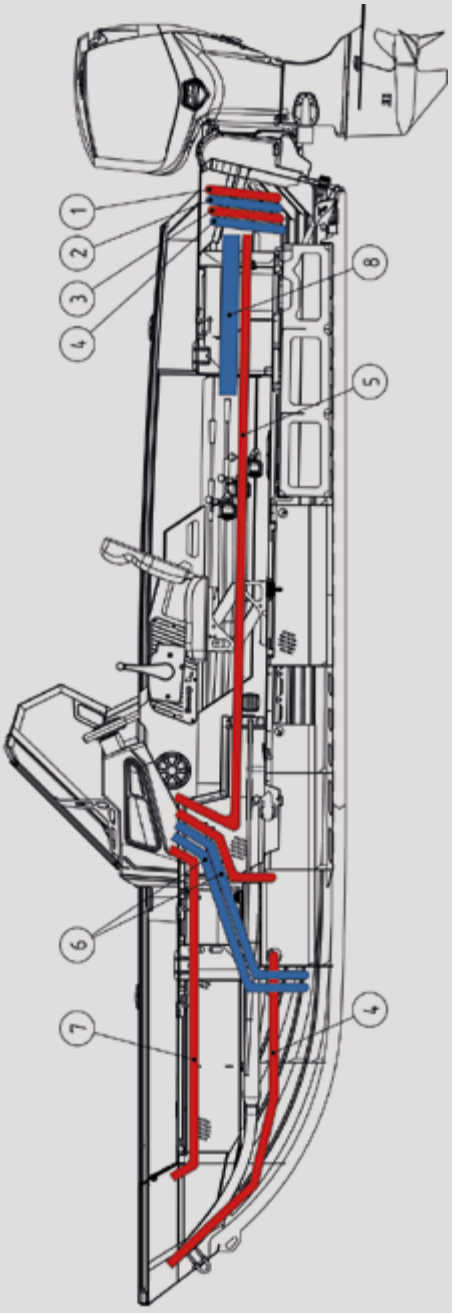

© 2026 Swoop · v2.0 · 08.2026 · Відтворення, розповсюдження або переробка без письмового дозволу заборонені / Reproduction, distribution or adaptation without written permission is prohibited

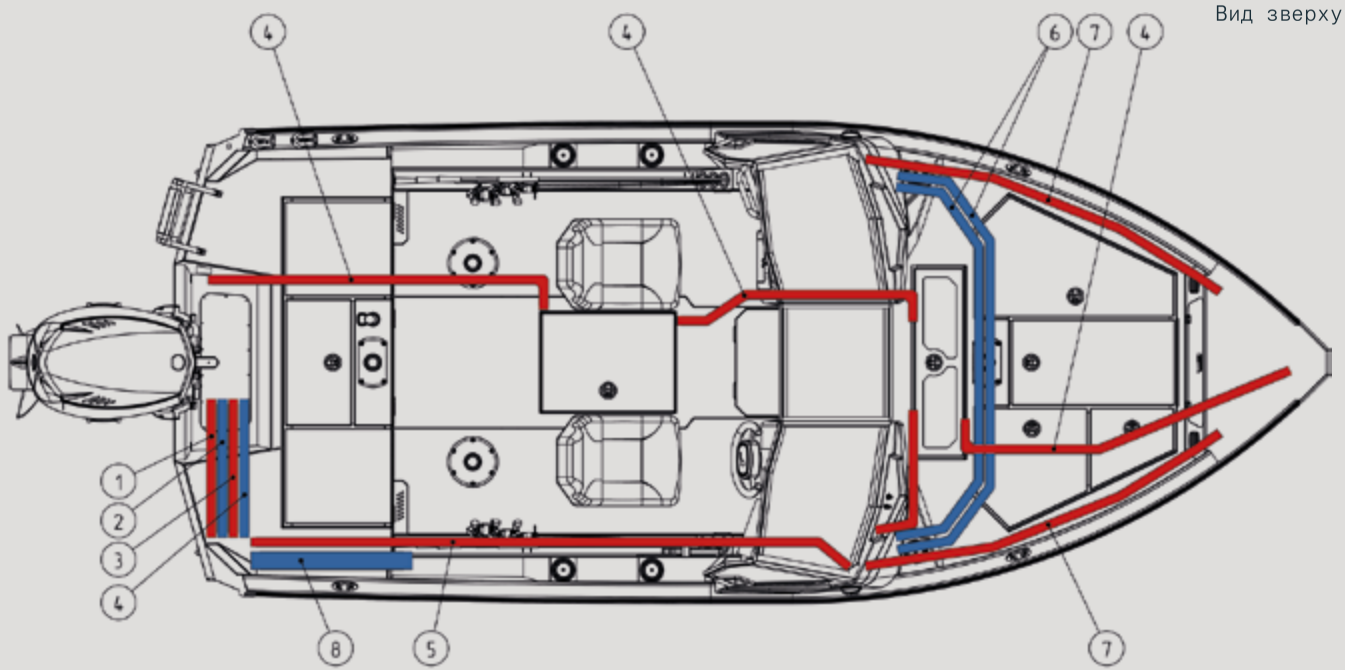

Умовні позначення

1	Трюмна помпа
2	Подача палива
3	Розмикач маси та інше
4	Силові провода АКБ
5	Помпа аератора та інше
6	Міжконсольні канали
7	Канал водійської консолі та форпіку
8	Основний канал комунікацій двигуна

© 2026 Swoop · v2.0 · 08.2026 · Відтворення, розповсюдження або переробка без письмового дозволу заборонені / Reproduction, distribution or adaptation without written permission is prohibited



© 2026 Swoop · v2.0 · 08.2026 · Відтворення, розповсюдження або переробка без письмового дозволу заборонені / Reproduction, distribution or adaptation without written permission is prohibited

Остійність та ризик затоплення

Отвори в корпусі

Розташування отворів у корпусі зазначено на схематичному вигляді судна.

Судно обладнане зливною пробкою в нижній частині транця. Злив води з судна на суші здійснюється шляхом відкручування цієї пробки.



ПОВІДОМЛЕННЯ

Пам'ятайте про необхідність щільно закрутити зливну пробку перед спуском судна на воду.

Підтримуйте зливні отвори чистими та не допускайте їх засмічення.

Трюмні помпи та осушення

Судно обладнане автоматичною електричною трюмною помпою.

Коли датчик виявляє наявність води в трюмі, помпа автоматично відкачує її. Помпа постійно перебуває в режимі очікування незалежно від положення головного вимикача, за умови, що акумулятор встановлений і підключений.

Електричну трюмну помпу також можна вмикати з панелі перемикачів.

Продуктивність трюмної помпи становить приблизно 52 л/хв.



ПОПЕРЕДЖЕННЯ

Система трюмного осушення не призначена для відкачування води з судна у разі його пошкодження.



ПОВІДОМЛЕННЯ

Регулярно перевіряйте роботу всіх трюмних помп.

Очищайте всмоктувальні отвори помп від сміття та сторонніх предметів.

Власник та/або оператор зобов'язаний мати на борту щонайменше одне відро або черпак для ручного осушення, надійно закріплені від випадкової втрати.

© 2026 Swoop · v2.0 · 08.2026 · Відтворення, розповсюдження або переробка без письмового дозволу заборонені / Reproduction, distribution or adaptation without written permission is prohibited

Остійність та плавучість

Судно відповідає всім вимогам щодо остійності, однак слід враховувати таке:



ОБЕРЕЖНО

Будь-яка зміна розподілу мас на борту може суттєво вплинути на остійність, диферент та ходові характеристики судна.

Кількість води в трюмі повинна бути мінімальною.

Остійність зменшується при додаванні будь-якої маси вище рівня головної палуби.

За несприятливих погодних умов люки та рундуки повинні бути зачинені з метою зменшення ризику затоплення.

Остійність може зменшуватися під час буксирування або підйому важких вантажів із використанням кран-балки чи стріли.

Ламкі (переламні) хвилі становлять серйозну загрозу остійності судна.

© 2026 Swoop · v2.0 · 08.2026 · Відтворення, розповсюдження або переробка без письмового дозволу заборонені / Reproduction, distribution or adaptation without written permission is prohibited

Ризик пожежі або вибуху

Заправка паливом



НЕБЕЗПЕКА

Ніколи не паліть під час роботи з паливною системою.

Під час заправки не використовуйте вимикачі або електроприлади, які можуть спричинити іскру, тому **завжди тримайте головний вимикач маси в положенні «вимкнено»**. Після заправки завжди існує ризик вибуху через наявність паливних парів.

Щорічно перевіряйте стан паливних шлангів та переконайтеся, що вони не зношені.

Протипожежний захист

Судно повинно бути обладнане двома переносними вогнегасниками класу 5A/34B. Вогнегасники мають проходити щорічне обслуговування уповноваженим інспектором. У разі заміни вогнегасника місткість нового повинна бути еквівалентною місткості попереднього.

Забезпечте вільний та швидкий доступ до протипожежного обладнання. Проінформуйте членів екіпажу про місце розташування та порядок використання засобів пожежогасіння.



ОБЕРЕЖНО

Ніколи не перекривайте проходи до аварійних виходів та люків.

Ніколи не ускладнюйте доступ до засобів безпеки, зокрема до вимикачів електричної системи.

Ніколи не ускладнюйте доступ до вогнегасників, розміщених у боксах.

Ніколи не вносьте зміни до будь-яких систем судна (особливо електричної або паливної систем) і не допускайте виконання таких робіт некваліфікованими особами.

Переконайтеся, що вентиляційні канали не заблоковані.

Постійно утримуйте стаціонарні вентиляційні отвори вільними від перешкод.

© 2026 Swoop · v2.0 · 08.2026 · Відтворення, розповсюдження або переробка без письмового дозволу заборонені / Reproduction, distribution or adaptation without written permission is prohibited

Електрична система

Під час виконання будь-яких робіт з електромонтажу обов'язково відключайте живлення.

Під час зняття або встановлення акумуляторів не торкайтеся обох полюсів одночасно металевими предметами. Не торкайтеся позитивного полюса акумулятора та металевого корпусу судна одночасно. Не змінюйте номінальний струм запобіжних пристроїв.

Заряджайте акумулятори лише зарядним пристроєм, що постачається, або іншим зарядним пристроєм з аналогічними характеристиками. Перезаряд може призвести до вибуху.

У разі залишення судна на тривалий час відключайте живлення за допомогою головного вимикача. Ніколи не залишайте судно без нагляду з увімкненою електричною системою, за винятком автоматичної трюмної помпи, систем пожежного захисту та аварійної сигналізації.



ПОПЕРЕДЖЕННЯ

Небезпека пожежі або вибуху може виникнути внаслідок неправильного використання електричної системи.

Небезпека ураження електричним струмом може виникнути внаслідок неправильного використання електричної системи.

Не виконуйте жодних робіт на електричній системі, що перебуває під напругою.



ПОВІДОМЛЕННЯ

Не вносьте змін до електричних систем судна. Установлення, зміни та технічне обслуговування повинні виконуватися кваліфікованим судновим електротехніком.

© 2026 Swoop · v2.0 · 08.2026 · Відтворення, розповсюдження або переробка без письмового дозволу заборонені / Reproduction, distribution or adaptation without written permission is prohibited

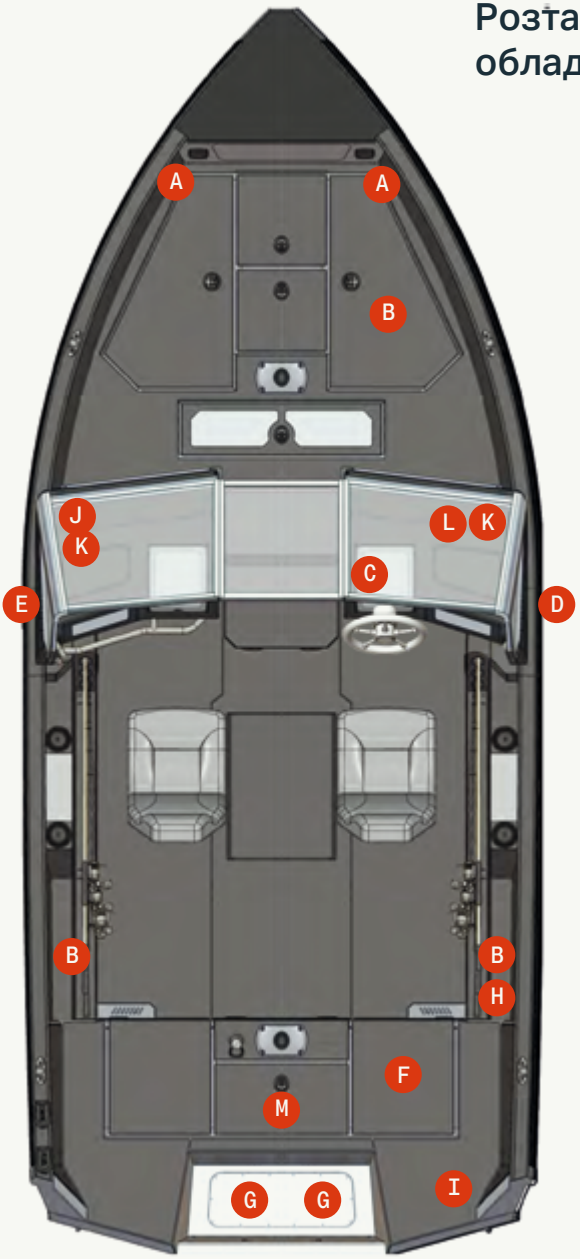

Розташування обладнання

A- Лед підсвічування бортів

B- Лед підсвічування рундуків

C- Блок запобіжників

D- Навігаційний вогонь зелений (правий борт)

E- Навігаційний вогонь червоний (лівий борт)

F- Помпа лайвела

G- Трюмна помпа

H- Головний вимикач маси

I- Складний білий топовий навігаційний вогонь

J- 12V розетка (прикурювач)

K- USB Type-C розетка заряджання

L- Звуковий сигнал (горн)

M- Датчик рівня палива

© 2026 Swoop · v2.0 · 08.2026 · Відтворення, розповсюдження або переробка без письмового дозволу заборонені / Reproduction, distribution or adaptation without written permission is prohibited

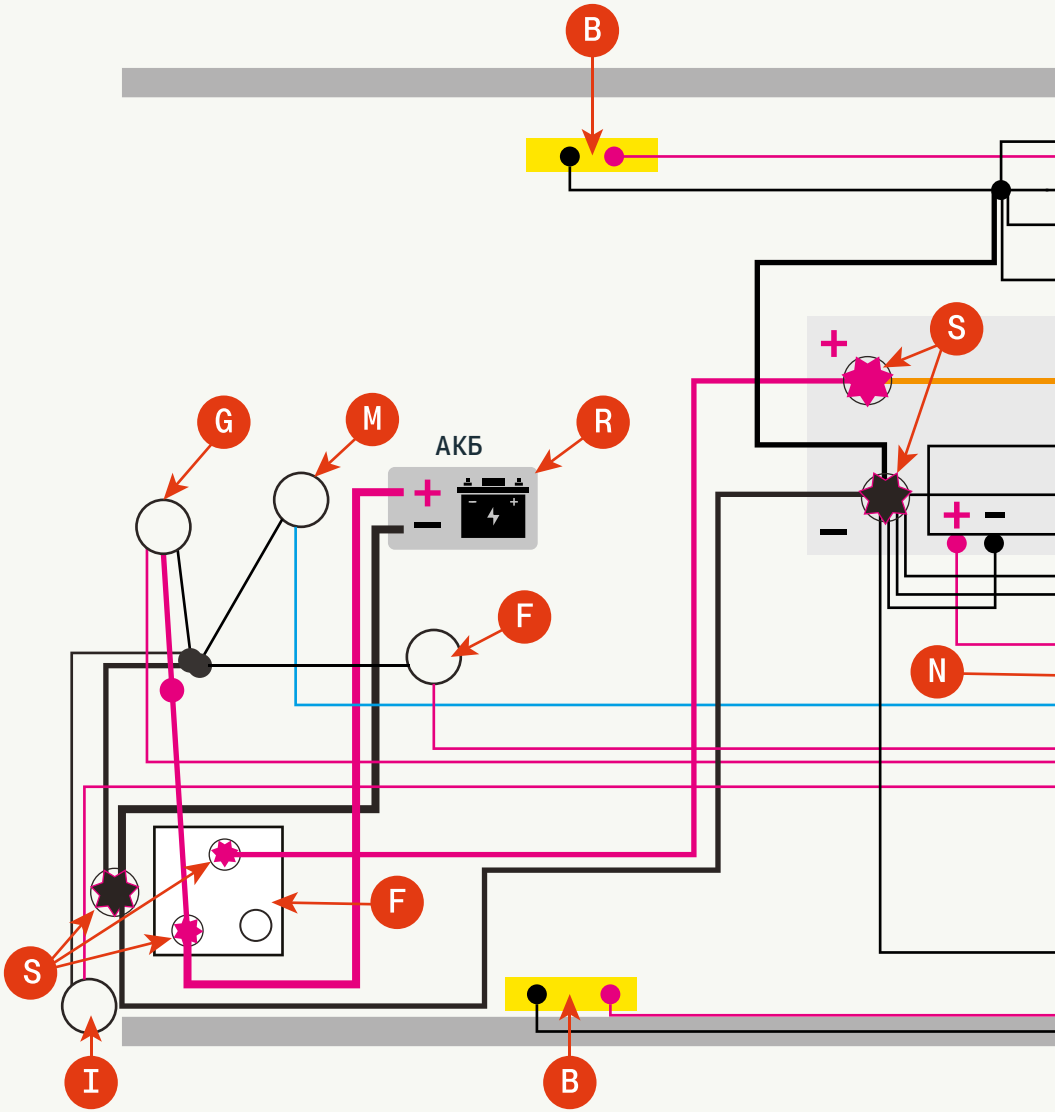

A- LED-підсвічування бортів

B- LED-підсвічування рундуків

C- Блок запобіжників

D- Навігаційний вогонь зелений, правий борт

E- Навігаційний вогонь червоний, лівий борт

F- Помпа лайвела

G- Трюмна помпа

H- Головний вимикач АКБ

I- Складний білий топовий навігаційний вогонь

© 2026 Swoop · v2.0 · 08.2026 · Відтворення, розповсюдження або переробка без письмового дозволу заборонені / Reproduction, distribution or adaptation without written permission is prohibited

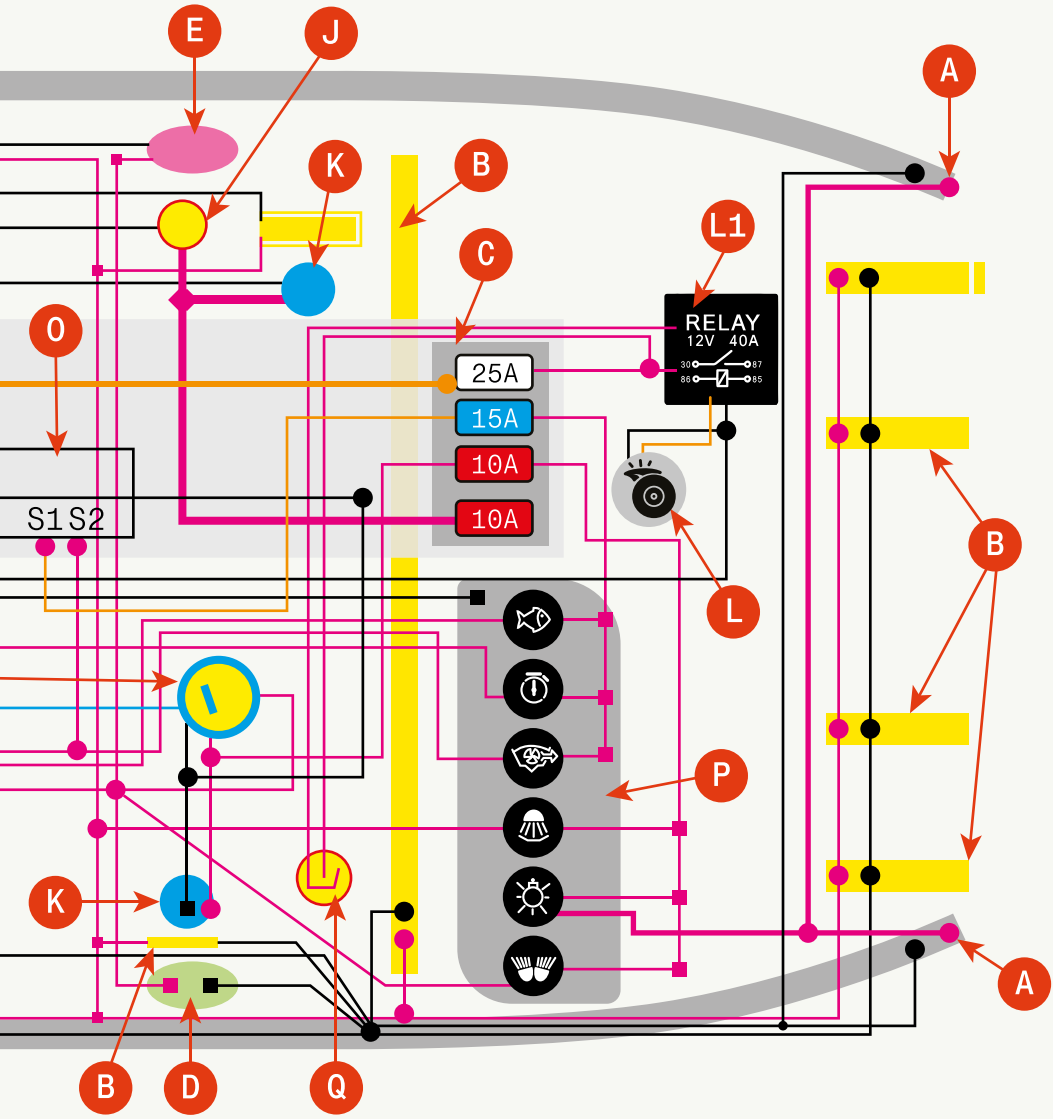

J- 12V розетка / прикурювач
K- USB Type-C розетка для заряджання
L- Звуковий сигнал
L1- Реле звукового сигналу
M- Датчик рівня палива
N- Індикатор рівня палива
O- Реле часу помпи лайвела
P- Панель керування системами судна
Q- Кнопка звукового сигналу
R- АКБ
S- Місця болтових з'єднань силових дротів

© 2026 Swoop · v2.0 · 08.2026 · Відтворення, розповсюдження або переробка без письмового дозволу заборонені / Reproduction, distribution or adaptation without written permission is prohibited

Експлуатація

Органи керування

Якщо це Ваш перший човен або тип судна, з яким Ви раніше не мали справи, у перші виходи на воду рекомендується взяти з собою людину, яка має досвід керування подібним судном.

Запуск двигуна

Дистанційний пульт керування поєднує функції керування обертами двигуна, перемикання передач уперед і назад, а також регулювання кута диферента двигуна.

01 Увімкніть двигун за допомогою головного вимикача.

02 Опустіть двигун у робоче положення, натиснувши кнопку Power Trim на важелі керування передачами/обертами.

03 Переконайтеся, що важіль керування знаходиться в нейтральному положенні та що аварійна чека закріплена на пульті керування

04 Увімкніть запалювання за допомогою ключа, не запускаючи двигун, і зачекайте кілька секунд, доки загоряться індикатори попередження.

05 Запустіть двигун, повернувши ключ запалювання за годинниковою стрілкою, доки двигун не запуститься.

06 Після запуску двигуна дайте йому попрацювати на холостому ходу кілька хвилин перед початком руху.

Для отримання більш детальної інформації звертайтеся до інструкції виробника двигуна.

© 2026 Swoop · v2.0 · 08.2026 · Відтворення, розповсюдження або переробка без письмового дозволу заборонені / Reproduction, distribution or adaptation without written permission is prohibited

Рух судна

Завжди коригуйте швидкість руху відповідно до умов навколишнього середовища.

Звертайте увагу на таке:

- хвилювання (також враховуйте комфортну для пасажирів швидкість);
- видимість (острови, туман, дощ, рух проти сонця);
- обізнаність із маршрутом (достатній час для навігації);
- ширину фарватеру (інший рух, шум та хвилювання біля берега);
- переконайтеся, що завжди є достатня дистанція для уникнення зіткнення.

Під час руху на низькій швидкості курсову стійкість глісуючого судна гірша, ніж на вищих швидкостях. Тому будьте особливо обережні у вузьких проходах та під час розходження з іншими суднами.

Положення судна під час руху суттєво впливає на його ходові характеристики та витрату палива.

Оптимального робочого положення можна досягти шляхом:

- правильного розміщення вантажу;
- регулювання кута диферента двигуна.

Поєднання правильного робочого положення судна з відповідною швидкістю робить рух на відкритій воді більш комфортним і безпечним.



ПОВІДОМЛЕННЯ

Не експлуатуйте судно з двигуном, номінальна потужність якого перевищує максимально рекомендовану.

Уникайте різких маневрів на високій швидкості. Висока швидкість і різкі маневри можуть призвести до значних кренів та втрати керованості судном.

Для забезпечення комфорту та безпеки зменшуйте швидкість у разі сильного хвилювання або на неспокійній воді.

Завжди використовуйте аварійну чеку вимкнення двигуна, якщо вона передбачена.

© 2026 Swoop · v2.0 · 08.2026 · Відтворення, розповсюдження або переробка без письмового дозволу заборонені / Reproduction, distribution or adaptation without written permission is prohibited

Оглядовість з поста керування

Керування судном є простим за гарної погоди та під час спокійної води. Не слід забувати про важливість постійного належного спостереження за обстановкою.

Для забезпечення максимальної оглядовості з місця водія слід:

- переконатися, що пасажири не обмежують огляд;
- не рухатися тривалий час поблизу швидкості виходу на глісування, оскільки підйом носової частини зменшує оглядовість;
- регулювати кут диферента за допомогою транцевих плит та/або системи power trim, щоб підйом носа не перешкоджав огляду;
- за умов поганої видимості дивитися поверх вітрового скла;
- пам'ятати про необхідність контролю обстановки позаду судна, особливо на судноплавних та інтенсивно завантажених маршрутах.

© 2026 Swoop · v2.0 · 08.2026 · Відтворення, розповсюдження або переробка без письмового дозволу заборонені / Reproduction, distribution or adaptation without written permission is prohibited

Інші рекомендації та настанови

Запобігання падінню за борт та порятунок людини

Падіння людини за борт завжди є серйозною надзвичайною ситуацією. Процедури порятунку слід відпрацьовувати заздалегідь за сприятливих погодних умов, оскільки у разі падіння людини за борт немає часу на навчання.

За спокійної води найпростішим способом повернення на борт є використання купальної драбини, встановленої на транці. Драбину також може опустити особа, яка перебуває у воді.

Якщо за борт упала дитина, доросла особа з рятувальним засобом або кранцем повинна негайно стрибнути у воду для допомоги дитині, при цьому на борту судна обов'язково повинна залишатися щонайменше одна особа.

У разі падіння людини за борт надзвичайно важливо підтримувати постійний візуальний та голосовий контакт з постраждалим.



НЕБЕЗПЕКА

Обертовий гребний гвинт становить загрозу для життя плавця або людини, яка опинилася за бортом. Використовуйте аварійний вимикач для зупинки двигуна, коли плавець або воднолижник збирається повернутися на борт судна з води.

Кріплення незакріпленого обладнання

Під час руху судна надійно закріплюйте все незакріплене обладнання.

© 2026 Swoop · v2.0 · 08.2026 · Відтворення, розповсюдження або переробка без письмового дозволу заборонені / Reproduction, distribution or adaptation without written permission is prohibited

Охорона довкілля та природного середовища

Запобігання витоку палива та/або мастил

Навіть невелика кількість розлитого мастила або палива здатна забруднити значний об'єм води. Тому поводьтеся з цими речовинами обережно під час заправки.

Витріть розлите паливо або мастило папером чи ганчіркою та викиньте їх у контейнер для хімічних відходів.

Не зливайте мастила, трюмну воду та інші відходи у поверхневі води. Здавайте їх у спеціально дозволених пунктах приймання.



ПОВІДОМЛЕННЯ

Негайно припиніть відкачування води з трюму, щойно ви помітите наявність мастила або інших забруднювальних речовин у трюмі та якщо існує ризик потрапляння цих речовин за борт.

Хімічні та побутові відходи

Підтримуйте якість води на належному рівні: **не використовуйте хімічні речовини та не викидайте відходи за борт**. Користуйтеся контейнерами та сміттєвими баками. Здавайте відходи **окремо** у встановлених місцях.

Слід уникати:

- витоків палива та мастил;
- скидання сміття та відходів у воду або на берег;
- потрапляння мийних засобів або розчинників у воду;
- надмірного шуму як на воді, так і в марині;
- створення надмірної хвилі у вузьких проходах та на мілководді.

Також враховуйте інші місцеві екологічні закони та правила. Ознайомтеся з міжнародними правилами щодо запобігання забрудненню моря (**MARPOL**) і дотримуйтеся їх у максимально можливому обсязі.

© 2026 Swoop · v2.0 · 08.2026 · Відтворення, розповсюдження або переробка без письмового дозволу заборонені / Reproduction, distribution or adaptation without written permission is prohibited

Якірна стоянка, швартування та буксирування

Якірна стоянка та швартування

Завжди швартуйте судно обережно, навіть у захищених місцях, оскільки умови можуть швидко змінюватися. Швартові кінці повинні бути оснащені **амортизаторами** для гасіння ривків.

Для запобігання пошкодженням використовуйте **кранці достатнього розміру**.

Під час стоянки в природній гавані переконайтеся, що відстань до берега є достатньою. Помірне утримання якоря досягається за умови, що довжина якірного каната становить **4–5-кратну глибину води**.



ПОПЕРЕДЖЕННЯ

Не намагайтеся зупиняти судно руками та не просовуйте руки або ноги між судном і причалом, берегом чи іншим судном.



ПОВІДОМЛЕННЯ

Власник або користувач судна несе відповідальність за забезпечення судна відповідними швартовими, якірними та буксирувальними кінцями.

Буксирування

Під час буксирування іншого судна використовуйте достатньо міцний плавучий канат. Починайте буксирування обережно, уникайте різких ривків та не перевантажуйте двигун. Власник судна повинен передбачити необхідні заходи для надійного кріплення буксирувального каната.

Якщо Ви здійснюєте буксирування або якщо Ваше судно буксирують, кріпіть буксирувальний канат до кнехта.



ПОПЕРЕДЖЕННЯ

Під час буксирування буксирувальний канат перебуває під високим натягом. У разі його обриву вільний кінець може різко відскочити та спричинити серйозні травми або загибель.



ПОВІДОМЛЕННЯ

Під час буксирування іншого судна або у разі, коли Ваше судно буксирують, завжди рухайтеся на малій швидкості.

Ніколи не перевищуйте корпусну швидкість водотоннажного судна під час буксирування.

© 2026 Swoop · v2.0 · 08.2026 · Відтворення, розповсюдження або переробка без письмового дозволу заборонені / Reproduction, distribution or adaptation without written permission is prohibited

Транспортування на трейлері

Перед завантаженням судна на трейлер очистіть опори від піску та бруду, щоб запобігти подряпинам днища судна.

Кілева опора трейлера повинна нести основну частину маси судна. Відрегулюйте бічні опори так, щоб судно не зміщувалося з боку в бік. Ще раз перевірте, що трейлер надійно з'єднаний із тягово-зчіпним пристроєм автомобіля.

Місце завантаження судна на трейлер повинно бути захищене від вітру та хвиль, а спуск (рампа) має заходити у воду на достатню глибину. Заїжджайте трейлером у воду настільки глибоко, щоб задня кілева опора знаходилася трохи вище рівня води. Обережно підведіть судно до задньої кілевої опори та закріпіть трос лебідки на гаку трейлера. Підтягуйте судно на трейлер таким чином, щоб воно не зміщувалося з боку в бік. Пам'ятайте про необхідність **підняти двигун (trim up)** перед підтягуванням судна на трейлер.

Перед початком транспортування надійно закріпіть судно. Кріпильні ремені в носовій частині повинні бути спрямовані **вниз і назад**, а ремені в кормовій частині — **вниз і вперед**.

Під час транспортування не залишайте на судні незакріплене обладнання або додатковий вантаж. Зніміть подушки сидінь та надійно закрийте люки.

Під час транспортування двигун повинен знаходитися **у транспортному (робочому) положенні**. Переконайтеся, що забезпечений необхідний дорожній кліренс.

Якщо судно зберігається на трейлері між перевезеннями, кріпильні ремені необхідно послабити, а перед наступним транспортуванням — знову затягнути.

Під час спуску судна з трейлера не забудьте заздалегідь закріпити носовий канат на судні, щоб мати змогу від'єднати трос лебідки від гака трейлера, коли судно опиниться на воді. **Стережіться рукоятки лебідки.**



ПОВІДОМЛЕННЯ

Використовуйте трейлер, що відповідає типу судна та його масі.

Трейлер повинен мати незначне навантаження на передню частину.

Переконайтеся, що судно надійно закріплене на трейлері, а маса рівномірно розподілена між обома бічними опорами. Якщо судно коливатиметься та тиснутиме на бічні опори, це може призвести до пошкодження корпусу.

© 2026 Swoop · v2.0 · 08.2026 · Відтворення, розповсюдження або переробка без письмового дозволу заборонені / Reproduction, distribution or adaptation without written permission is prohibited

Технічне обслуговування та догляд

Підтримуйте судно та його компоненти в чистоті. Це зробить експлуатацію судна більш комфортною та підвищить його фактичну ринкову вартість.

Ознайомтеся з процедурами технічного обслуговування, наведеними в інструкції з експлуатації двигуна.

Виконуйте технічне обслуговування уважно або забезпечте його виконання сертифікованою сервісною компанією.

Очищення

Під час очищення рекомендується використовувати лише біорозкладні мийні засоби.

Догляд за дистанційним керуванням

Зазвичай дистанційний пульт керування не потребує іншого обслуговування, окрім змащування та регулювання під час зимового сервісу. Якщо з будь-яких причин керування стає тугим або важким, його необхідно негайно обслужити.

Догляд за рульовою системою

Зазвичай рульова система не потребує регулярного обслуговування.

Догляд за електричними компонентами

Електричні компоненти, такі як головні вимикачі, інші вимикачі та з'єднання, зазвичай не потребують обслуговування, якщо судно зберігається взимку в сухому та добре вентильованому приміщенні. Найкращим способом захисту електричних компонентів від окислення є періодичне обприскування їх вологостійким антикорозійним засобом.

© 2026 Swoop · v2.0 · 08.2026 · Відтворення, розповсюдження або переробка без письмового дозволу заборонені / Reproduction, distribution or adaptation without written permission is prohibited

Зимове зберігання

Підготовка судна до зимового зберігання є щорічною осінньою процедурою. Підійміть судно з води завчасно, до замерзання водойми. Рекомендується виконати всі роботи з технічного обслуговування, ремонту та огляду під час підйому судна.

Ознайомтеся з інструкціями з обслуговування, наведеними в керівництві з експлуатації двигуна. Рекомендується доручити ці роботи уповноваженому сервісному центру. Не забудьте виконати обслуговування дистанційного керування та рульової системи відповідно до окремих інструкцій та посібників.

Одразу після підйому судна вимийте днище. Водорості та слиз легше видаляються, якщо не дати їм висохнути. Проведіть зимове обслуговування двигуна та іншого обладнання відповідно до окремих інструкцій.

Якщо судно зберігається взимку на відкритому повітрі або у вологому приміщенні, зніміть текстильні вироби та інше обладнання, яке може піддаватися корозії або утворенню плісняви. Промийте канати у прісній воді. Зношені канати замініть. Зніміть зливну пробку на зимовий період.

Заходи перед спуском на воду

У прибережних районах рекомендується використовувати протиобростальну фарбу (antifouling) для запобігання обростанню корпусу. Обростання днища, а особливо гребного гвинта, суттєво збільшує витрату палива. Водночас, якщо судно стоїть на якорі в гирлі струмка, на замкненому озері або підіймається з води щонайменше раз на тиждень, застосування протиобростальної фарби зазвичай не є необхідним.

Під час нанесення протиобростальної фарби уважно дотримуйтеся інструкцій її виробника. Під час шліфування старої протиобростальної фарби пам'ятайте, що пил є токсичним.



ПОВІДОМЛЕННЯ

Не наносіть фарбу на цинкові аноди, датчик лага або штоки гідравлічних транцевих плит.

Не використовуйте фарби, що містять мідь, на алюмінієвих деталях та обов'язково дотримуйтеся інструкцій виробника фарби.

Виконайте необхідні процедури технічного обслуговування відповідно до інструкції з експлуатації двигуна. Перевірте роботу електричного обладнання та видаліть можливі сліди окислення з контактів запобіжників.

Пам'ятайте, що з часом бензин втрачає свої властивості, тому після зимового зберігання під час першого запуску двигуна завжди використовуйте свіже паливо.

© 2026 Swoop · v2.0 · 08.2026 · Відтворення, розповсюдження або переробка без письмового дозволу заборонені / Reproduction, distribution or adaptation without written permission is prohibited

© 2026 Swoop · v2.0 · 08.2026 · Відтворення, розповсюдження або переробка без письмового дозволу заборонені / Reproduction, distribution or adaptation without written permission is prohibited

Swoop

ТОВ «Свуп Мануфекчерінг»

Україна,
08700,
Київська область,
Обухівський р-н, місто Обухів,
вул. Чумацький Шлях, будинок 72

www.swoop.boats

© 2026 Swoop · v2.0 · 08.2026 · Відтворення, розповсюдження або переробка без письмового дозволу заборонені / Reproduction, distribution or adaptation without written permission is prohibited